SAV
02 43 16 60 30
appel non surtaxé
www.medion.fr

© Copyright
Toute réimpression ou duplication (même partielle) requiert l'autorisation de :
MEDION AG
Am Zehnthof 77
45307 Essen
Allemagne

AA 14/19 A

Ce document, y compris l'ensemble de ses parties, est protégé par la législation sur le droit d'auteur.

Toute utilisation ne respectant pas les dispositions de la législation sur le droit d'auteur est illicite et passible de poursuites.

Ceci vaut en particulier pour les duplications, traductions, reproductions sur microfilm, le transfert et le traitement dans des systèmes électroniques.

MEDION France
75 Rue de la Foucaudière
72100 LE MANS
FRANCE

QUIGG

Four micro-ondes inox

MD 18666

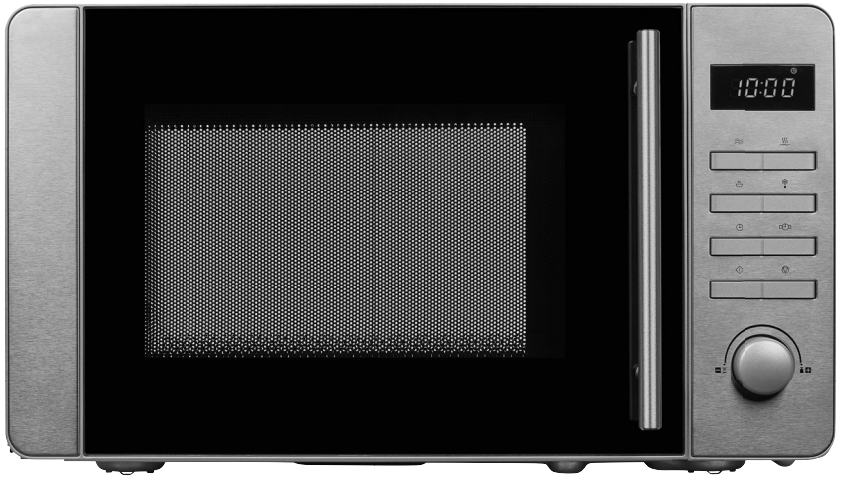

3 ans GARANTIE FABRICANT

SAV
02 43 16 60 30
www.medion.fr
Art. 6200 AA 14/19 A

NOTICE D'UTILISATION

Intertek GS geprüfte Sicherheit

26062006
AA 14/19 A
6200

Sommaire

1. Informations concernant la présente notice d'utilisation 5
1.1. Explication des symboles 5
2. Utilisation conforme 7
3. Consignes de sécurité 8
3.1. Surfaces brûlantes 12
3.2. Consignes de sécurité spéciales pour l'utilisation des micro-ondes 15
3.3. Consignes de sécurité lors du réchauffement de liquides 16
3.4. Nettoyage et entretien de l'appareil 17
4. À propos des micro-ondes 18
4.1. Action des micro-ondes sur les aliments 18
4.2. Le générateur de micro-ondes 18
5. Cuire et mijoter au four à micro-ondes 19
5.1. Matériaux adaptés aux micro-ondes 19
5.2. Matériaux adaptés sous conditions 21
5.3. Matériaux non adaptés 21
6. Contenu de l'emballage 22
7. Vue d'ensemble de l'appareil 23
7.1. Éléments de commande 24
7.2. Affichage à l'écran 25
8. Avant la première utilisation 26
8.1. Installation de l'appareil 26
8.2. Premier nettoyage de l'appareil 27
8.3. Mise en place des accessoires 27
9. Utilisation 28
9.1. Réglage de l'heure 28
9.2. Verrouillage des touches 28
9.3. Cuisson au four à micro-ondes 28
9.4. Fin du cycle de cuisson 29
9.5. Interruption d'un programme 30
9.6. Programme court 30
9.7. Fonction de démarrage rapide 30
9.8. Cuisson à plusieurs niveaux de cuisson 30
9.9. Décongélation en fonction du poids 31
9.10. Cuisson automatique 32
9.11. Cuisson et mijotage avec démarrage différé 34
10. Nettoyage et entretien 35
11. Dépannage 37

12. Mise hors service du four à micro-ondes 37
13. Information relative à la conformité 37
14. Caractéristiques techniques 38
15. Recyclage 38
16. Informations relatives au SAV 39
17. Mentions légales..... 40

1. Informations concernant la présente notice d'utilisation

Merci d'avoir choisi notre produit. Nous vous souhaitons une bonne utilisation !
Lisez attentivement les consignes de sécurité et la notice d'utilisation dans son intégralité avant de mettre l'appareil en service. Tenez compte des avertissements apposés sur l'appareil et de la notice d'utilisation.

Conservez toujours la notice d'utilisation à portée de main. Cette notice d'utilisation fait partie intégrante du produit. Si vous vendez ou donnez l'appareil, remettez-le impérativement au nouveau propriétaire.

1.1. Explication des symboles

Si une section de texte porte l'un des symboles d'avertissement suivants, le danger qu'il décrit doit être évité afin de prévenir les éventuelles conséquences indiquées.

DANGER !
Avertissement d'un risque vital immédiat !

AVERTISSEMENT !
Avertissement d'un risque vital possible et/ou de blessures graves irréversibles !

ATTENTION !
Avertissement d'un risque possible de blessures moyennes à légères !

AVIS !
Respecter les consignes pour éviter tout dommage matériel !

Informations supplémentaires pour l'utilisation de l'appareil !

Respecter les consignes de la notice d'utilisation !

AVERTISSEMENT !
Avertissement d'un risque d'électrocution !

AVERTISSEMENT !
Avertissement d'un risque dû à des surfaces très chaudes !

Utilisation à l'intérieur
Les appareils comportant ce symbole ne doivent être utilisés qu'en intérieur.

Surface adaptée au contact alimentaire

• Énumération / information sur des événements se produisant en cours d'utilisation

▸ Action à exécuter

2. Utilisation conforme

Le four à micro-ondes doit servir uniquement à réchauffer des aliments adaptés dans des récipients et de la vaisselle appropriés. Il ne doit pas être utilisé en plein air !

Cet appareil est destiné à un usage domestique ou pour des applications ménagères similaires, par exemple

- dans des cuisines, pour le personnel de magasins, de bureaux et autres domaines professionnels ;
- dans les exploitations agricoles ;
- par des clients dans les hôtels, motels et autres établissements d'hébergement ;
- dans les chambres d'hôtes.

Cet appareil n'est pas conçu pour un usage professionnel, industriel ou en laboratoire.

- ▶ Veuillez noter qu'en cas d'utilisation non conforme à l'emploi prévu, la garantie est annulée.
- ▶ Tenez compte de toutes les informations contenues dans cette notice d'utilisation, en particulier des consignes de sécurité. Toute autre utilisation est considérée comme non conforme et peut entraîner des dommages corporels ou matériels.

3. Consignes de sécurité

INSTRUCTIONS IMPORTANTES DE SÉCURITÉ – À LIRE ATTENTIVEMENT ET À CONSERVER POUR UNE UTILISATION ULTÉRIEURE !

AVERTISSEMENT !

Risque de blessure !

Risque de blessure pour les enfants et les personnes présentant des capacités physiques, sensorielles ou mentales restreintes (par exemple personnes partiellement handicapées, personnes âgées avec diminution de leurs capacités physiques et mentales) ou manquant d'expérience et/ou de connaissances (par exemple enfants plus âgés).

- Conservez l'appareil et les accessoires dans un endroit hors de portée des enfants.
- Cet appareil peut être utilisé par des enfants âgés de plus de 8 ans et par des personnes présentant des capacités physiques, sensorielles ou mentales restreintes ou un manque d'expérience et/ou de connaissances, s'ils sont surveillés ou s'ils ont reçu des instructions pour pouvoir utiliser l'appareil en toute sécurité et ont compris les dangers en résultant.
- Les enfants ne doivent pas jouer avec l'appareil.
- Le nettoyage et l'entretien incombant à l'utilisateur ne doivent pas être réalisés par des enfants sans surveillance.
- Conservez l'appareil et le cordon d'alimentation hors de portée des enfants de moins de 8 ans, sauf s'ils sont surveillés en permanence.
- Si le cordon d'alimentation est endommagé, it doit être remplacé par le fabricant, le SAV ou un technicien qualifié.

DANGER !

Risque de blessure !

L'ingestion ou l'inhalation de petites pièces ou de films présente un risque de suffocation.

- Conservez tous les emballages utilisés (sachets, polystyrène, etc.) hors de portée des enfants.
- Ne laissez pas les enfants jouer avec les emballages.

AVERTISSEMENT !

Risque d'électrocution !

Les pièces sous tension présentent un risque de choc électrique.

- Avant la première mise en service et après chaque utilisation, vérifiez que le four à micro-ondes et le cordon d'alimentation ne sont pas endommagés.
- Si le four à micro-ondes ou le cordon d'alimentation présente des dommages visibles, n'utilisez pas l'appareil.
- Assurez-vous que le cordon d'alimentation n'est pas endommagé et qu'il ne passe pas sous le four à micro-ondes, sur des surfaces chaudes ou des arêtes vives.
- Déroulez complètement le cordon d'alimentation.
- Le cordon d'alimentation ne doit être ni plié, ni écrasé.
- Si vous constatez un dommage causé lors du transport, contactez immédiatement le SAV.
- Branchez le four à micro-ondes uniquement sur une prise de terre réglementaire et protégée électriquement. La tension secteur doit correspondre à celle indiquée dans les caractéristiques techniques de l'appareil.
- La prise doit rester accessible s'il devait s'avérer nécessaire de débrancher rapidement le four à micro-ondes.

AVERTISSEMENT !

Risque de blessure !

Il existe un risque de blessure par rayonnement micro-ondes.

- En cas d'endommagement de l'appareil, des rayons micro-ondes peuvent fuir et s'échapper de l'appareil. Tout dommage du cordon d'alimentation peut provoquer un choc électrique.
- Si le boîtier, les caches, la porte du four à micro-ondes, les joints de porte et/ou le verrouillage de la porte sont endommagés, ne mettez en aucun cas le four à micro-ondes en marche. Débranchez alors immédiatement le cordon d'alimentation de la prise de courant de type F. Ne mettez plus le four à micro-ondes en marche tant qu'il n'a pas été réparé par un technicien spécialement formé à cet effet.
- AVERTISSEMENT ! Excepté pour les techniciens spécialement formés à cet effet, il est dangereux pour quiconque de procéder à toute opération d'entretien ou de réparation nécessitant le retrait d'un cache qui assure la protection contre l'exposition aux rayons générés par l'énergie micro-ondes.
- Ne modifiez en aucun cas le four à micro-ondes vous-même et n'essayez pas d'ouvrir et/ou de réparer vous-même une quelconque pièce de l'appareil. Afin d'éviter tout danger, faites réparer le four à micro-ondes et le cordon d'alimentation uniquement par un atelier qualifié ou contactez le SAV.
- Ne retirez pas les caches à l'intérieur du four à micro-ondes ni le film interne de la vitre : risque de fuite de rayons micro-ondes.
- Utilisez uniquement des pièces de rechange et accessoires vendus ou autorisés par nos soins.

Ne plongez en aucun cas le four à micro-ondes dans l'eau ou d'autres liquides, ne le passez pas sous l'eau courante et ne l'utilisez pas dans des pièces humides, afin d'éviter tout risque d'électrocution.

- Débranchez la fiche d'alimentation du four à micro-ondes de la prise de courant :
  - avant de nettoyer l'appareil,
  - en cas d'infiltration de liquide dans l'appareil,
  - si vous n'utilisez plus l'appareil.
- N'exposez pas le four à micro-ondes à des éclaboussures et à des projections d'eau. Évitez tout contact de l'appareil avec de l'eau ou d'autres liquides. Tenez l'appareil, le cordon d'alimentation et la fiche d'alimentation éloignés des lavabos, des éviers, etc. En cas d'infiltration de liquide dans l'appareil, débranchez immédiatement la fiche d'alimentation de la prise de courant de type F. Faites contrôler l'appareil par un atelier qualifié.
- Ne touchez jamais l'appareil ou le cordon d'alimentation avec des mains mouillées.

DANGER !

Risque d'explosion !

Risque d'explosion de l'appareil en cas d'utilisation dans un environnement explosif !

- N'utilisez pas l'appareil dans des zones potentiellement explosives. En font par ex. partie les installations de citernes, les zones de stockage de carburant ou les zones dans lesquelles des solvants sont traités. Cet appareil ne doit pas non plus être utilisé dans des zones où l'air est chargé de particules (par ex. poussière de farine ou de bois).

AVIS !

Risque de dommage !

Toute manipulation incorrecte de l'appareil présente un risque de dommage de l'appareil.

- Installez le four à micro-ondes sur une surface plane et stable pouvant supporter le poids de l'appareil à vide en plus du poids maximal des aliments qui y sont préparés.
- Utilisez l'appareil exclusivement en intérieur.
- N'exposez pas l'appareil à des conditions extrêmes. À éviter :
  - humidité d'air élevée ou contact avec des liquides,
  - températures extrêmement hautes ou basses,
  - rayonnement direct du soleil,
  - flamme nue.
- N'installez pas le four à micro-ondes à proximité de sources de chaleur.

Les additifs chimiques présents dans les revêtements de certains meubles peuvent attaquer le matériau des pieds de l'appareil et laisser des résidus sur la surface du meuble.

- Si nécessaire, placez l'appareil sur une surface insensible à la chaleur.

3.1. Surfaces brûlantes

DANGER !

Risque d'explosion !

Les mélanges d'eau et d'huile peuvent s'enflammer, voire exploser.

- Ne faites pas chauffer un mélange d'eau et d'huile ou de graisse dans le four à micro-ondes.
- Ne décongelez pas de graisse ou de l'huile congelée dans le four à micro-ondes.

AVERTISSEMENT !
Risque d'incendie !

En cas de manipulation incorrecte, les températures très élevées/surfaces très chaudes présentent un risque d'incendie.

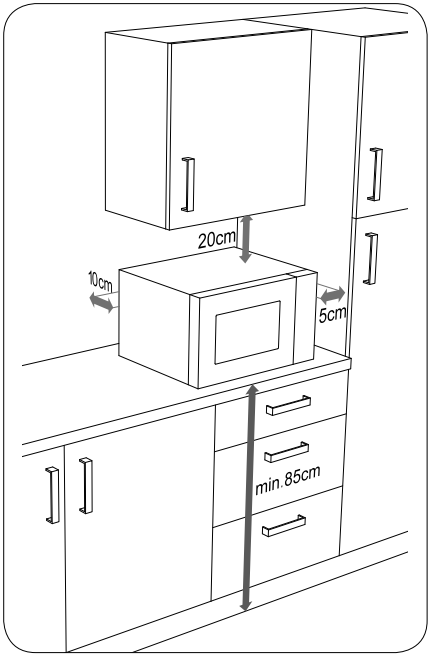

- Ne posez pas d'objets sur le four à micro-ondes. Pour garantir une aération suffisante, prévoyez une distance de 20 cm au-dessus du four à micro-ondes, de 10 cm à l'arrière et de 5 cm de chaque côté. La surface sur laquelle l'appareil est posé doit se trouver à une hauteur minimale de 85 cm. Ne recouvrez, ni n'obstruez jamais les ouvertures du four à micro-ondes.
- Le four à micro-ondes s'utilise posé sur un support. Ne l'utilisez pas dans un meuble encastré ou dans une armoire.
- Ne laissez jamais le four à micro-ondes sans surveillance lorsqu'il fonctionne.
- Le four à micro-ondes n'est pas destiné à fonctionner avec une minuterie externe ou un système de commande à distance séparé.
- En raison du risque d'inflammation, surveillez régulièrement le four à micro-ondes pendant le réchauffement ou la cuisson d'aliments dans des matériaux inflammables tels que des récipients en plastique ou en papier.

- Utilisez le four à micro-ondes uniquement pour chauffer des aliments adaptés dans des récipients et de la vaisselle appropriés.
- Le four à micro-ondes est conçu pour réchauffer des aliments et des boissons. Le séchage d'aliments ou de vêtements et le réchauffement de coussins chauffants, pantoufles, éponges, chiffons humides et similaires peuvent provoquer des blessures, une inflammation ou même un incendie.
- Ne préparez pas des aliments contenant de l'alcool dans le four à micro-ondes. Ne faites pas frire d'aliments, ni chauffer de l'huile dans le four à micro-ondes !
- Chargez uniformément le plateau tournant, afin qu'il n'entre pas en contact avec la paroi intérieure métallique du four à micro-ondes pendant le fonctionnement, pour éviter les étincelles.
- En cas de dégagement de fumée, laissez impérativement la porte du four à micro-ondes fermée afin d'éviter la formation de flammes ou d'étouffer les flammes déjà existantes. Éteignez immédiatement l'appareil en débranchant la fiche d'alimentation de la prise.
- Utilisez exclusivement les sachets de popcorn tout prêts disponibles dans le commerce qui conviennent idéalement à la préparation de popcorn au four à micro-ondes.
- Ne dépassez jamais les temps de cuisson indiqués par le fabricant.
- Ne stockez pas des aliments ou d'autres objets dans la cavité du four à micro-ondes.

3.2. Consignes de sécurité spéciales pour l'utilisation des micro-ondes

AVERTISSEMENT !

Risque de blessure !

L'éclatement de récipients présente un risque de blessure.

- Ne faites pas chauffer d'aliments ni de liquides dans des récipients hermétiquement fermés ! Ceux-ci pourraient éclater dans le four à micro-ondes ou causer des blessures lorsqu'ils sont ouverts. Pour les récipients refermables, comme les biberons, retirez toujours le bouchon.

ATTENTION !

Risque de blessure !

Il existe un risque de blessure par brûlure.

- Les aliments préparés au four à micro-ondes peuvent ne pas chauffer uniformément. Vérifiez la température des aliments chauffés avant de les consommer. Soyez particulièrement prudent avec les aliments pour bébés et les biberons : remuez ou secouez toujours l'aliment avant de vérifier sa température pour éviter les brûlures.
- Ne faites pas chauffer d'œufs avec coquille ou des œufs durs entiers dans le four à micro-ondes, ils risqueraient d'exploser pendant la cuisson ou même après leur retrait du four à micro-ondes. Chauffez des œufs au four à micro-ondes uniquement dans de la vaisselle spéciale adaptée aux micro-ondes.
- Incisez la peau d'aliments tels que tomates, saucisses, aubergines ou autres aliments similaires avant de les cuire, pour éviter qu'ils n'éclatent.
- De la vapeur chaude s'échappe à l'ouverture des récipients de cuisson (par ex. sachets de popcorn, boîtes). Maintenez toujours l'ouverture de ces récipients loin du corps lorsque vous les ouvrez.

- De la vapeur chaude s'échappe à l'ouverture de la porte du four à micro-ondes. Tenez-vous éloigné.
- Pendant la cuisson, les surfaces du four à micro-ondes, des accessoires et de la vaisselle deviennent très chaudes. Utilisez des maniques. Laissez refroidir les pièces avant de les nettoyer.

AVIS !
Risque de dommage !
Toute manipulation incorrecte de l'appareil présente un risque de dommage de l'appareil.

- N'utilisez jamais l'appareil sans le plateau tournant et ne le faites jamais fonctionner à vide.
- Utilisez uniquement les accessoires fournis ou décrits comme étant appropriés dans cette notice d'utilisation.
- En mode micro-ondes, n'utilisez jamais de vaisselle ornée de motifs métalliques ni de vaisselle métallique, car les étincelles peuvent endommager l'appareil et/ou la vaisselle.
- Utilisez de la vaisselle adaptée au four à micro-ondes. À l'achat, vérifiez qu'elle comporte bien la mention « compatible micro-ondes » ou « pour micro-ondes ».
- Ne déplacez pas l'appareil pendant son fonctionnement.

3.3. Consignes de sécurité lors du réchauffement de liquides

ATTENTION !
Risque de blessure !
Il existe un risque de blessure par brûlure.

- Tout liquide placé dans le four à micro-ondes peut chauffer au-delà de son point d'ébullition, c.-à-d. qu'il atteint déjà la température d'ébullition sans que des bulles de vapeur typiques à la cuisson n'apparaissent. En cas de secousses, par

ex. lorsque vous sortez le récipient du four à micro-ondes, le liquide peut alors se mettre à bouillir brusquement et provoquer des éclaboussures brûlantes.

- N'utilisez pas de récipients hauts et étroits.
- Pour réchauffer un liquide dans l'appareil, placez un bâtonnet en verre ou en céramique dans le récipient pour éviter que le liquide ne se mette à bouillir. Une fois le liquide chaud, attendez un moment, tapotez avec précaution le récipient et mélangez si possible le liquide avant de le sortir du four à micro-ondes.

3.4. Nettoyage et entretien de l'appareil

AVIS !

Risque de dommage !

Toute manipulation incorrecte de l'appareil présente un risque de dommage de l'appareil.

- L'utilisation de produits d'entretien non adaptés sur l'appareil peut endommager les surfaces de l'appareil. N'utilisez pas de produits chimiques agressifs, de détergents abrasifs ou d'éponges dures pour nettoyer l'appareil.
- Ne nettoyez pas l'appareil avec un nettoyeur à vapeur. La vapeur pourrait pénétrer à l'intérieur de l'appareil et endommager l'électronique ainsi que les surfaces.
- Un manque de propreté peut entraîner la destruction de la surface, ce qui a une influence sur la durée de vie de l'appareil et peut conduire à des situations dangereuses.
- Nettoyez régulièrement le four à micro-ondes et enlevez les restes d'aliments.
- Respectez les consignes de nettoyage de la cavité du four à micro-ondes ainsi que des pièces avoisinantes, voir« 10. Nettoyage et entretien » à la page 35.

4. À propos des micro-ondes

Les micro-ondes sont des ondes électromagnétiques à haute fréquence qui ont pour effet de réchauffer les aliments placés dans la cavité du four à micro-ondes. Les micro-ondes réchauffent tous les objets non métalliques. N'utilisez donc pas d'objets métalliques en mode micro-ondes. Plus les aliments contiennent d'eau, plus le réchauffement est efficace.

Pour obtenir une répartition optimale de la chaleur, laissez les aliments chauffés dans le four à micro-ondes pendant une à deux minutes, afin de poursuivre leur cuisson.

4.1. Action des micro-ondes sur les aliments

- Les micro-ondes pénètrent dans les aliments à une profondeur d'environ 3 cm.
- Elles réchauffent les molécules d'eau, de graisse et de sucre (plus l'aliment contient d'eau, plus le réchauffement est important).
- Cette chaleur pénètre alors – lentement – dans l'ensemble de l'aliment et entraîne la décongélation, le réchauffement et la cuisson de l'aliment.
- La cavité du four à micro-ondes et l'air présent dans le four à micro-ondes ne chauffent pas (le récipient est chauffé principalement par l'aliment chaud qu'il contient).
- Que ce soit pour cuire ou décongeler, chaque aliment nécessite une certaine quantité d'énergie – selon la formule suivante : puissance élevée – courte durée et/ou faible puissance – longue durée.

4.2. Le générateur de micro-ondes

- Un générateur de micro-ondes, appelé magnétron, produit les micro-ondes et les dirige vers la cavité du four à micro-ondes.
- Les parois de la cavité du four à micro-ondes et la vitre reflètent les micro-ondes, de telle sorte qu'il leur est impossible de s'échapper de la cavité.
- La puissance du four à micro-ondes et le temps de cuisson peuvent être réglés à plusieurs niveaux.
- Une fois le temps écoulé ou lorsque vous ouvrez la porte du four à micro-ondes, le magnétron s'arrête immédiatement.

5. Cuire et mijoter au four à micro-ondes

- Pour disposer correctement les aliments à cuire, placez les morceaux les plus gros sur le bord extérieur du récipient de cuisson.
- Respectez le temps de cuisson exact.
- Choisissez le temps de cuisson le plus court indiqué et prolongez-le si nécessaire.

AVERTISSEMENT !

Risque d'incendie dû à des températures très élevées.

Les aliments beaucoup trop cuits peuvent dégager de la fumée ou s'enflammer.

- Surveillez toujours le cycle de cuisson.

- Recouvrez les aliments pendant la cuisson avec un couvercle adapté au four à micro-ondes pour éviter les éclaboussures et cuire plus uniformément les aliments.
- Pendant leur préparation au four à micro-ondes, les aliments tels que les morceaux de poulet et les hamburgers doivent être retournés une fois afin d'accélérer la cuisson. Les plus grosses pièces telles que les rôtis ou poulets rôtis doivent être retournées au minimum une fois.
- Il est aussi important de modifier la disposition des aliments, par ex. en ce qui concerne les boulettes de viande : à mi-cuisson, les aliments en haut doivent être déplacés vers le bas et ceux placés au milieu, vers les bords.
- Une fois les aliments chauds, mélangez-les si possible afin d'assurer une répartition uniforme de la température ou laissez la cuisson se poursuivre encore un peu.
- Pour préparer du popcorn au four à micro-ondes, placez le paquet de popcorn sur une assiette allant au four à micro-ondes et posez l'assiette sur le plateau tournant. Suivez ensuite les indications du fabricant sur le paquet de popcorn.

5.1. Matériaux adaptés aux micro-ondes

Des récipients et accessoires spécialement adaptés aux micro-ondes sont disponibles dans le commerce. Veillez à ce qu'ils comportent la mention « compatible micro-ondes » ou « pour micro-ondes ». Mais vous pouvez aussi utiliser votre vaisselle existante – si le matériau est approprié.

5.1.1. Matériaux adaptés

- Porcelaine, vitrocéramique et verre résistant à la chaleur
- Plastique résistant à la chaleur et adapté au four à micro-ondes (remarque : le plastique peut malgré tout être coloré par les aliments ou déformé par la chaleur)
- Papier sulfurisé.

5.1.2. Vue d'ensemble des matériaux adaptés

Le tableau suivant peut vous aider à choisir le récipient adapté :

Récipient de cuisson	Utilisation dans le four à micro-ondes
Verre résistant à la chaleur	Oui
Verre non résistant à la chaleur	Non
Céramique résistante à la chaleur	Oui
Vaisselle plastique adaptée au micro-ondes	Oui
Papier sulfurisé	Oui
Insert métallique	Non
Papier alu, barquettes en alu	Sous conditions

5.1.3. Taille et forme des récipients adaptés au micro-ondes

Les récipients peu profonds et larges sont préférables aux récipients étroits et hauts. Les aliments « plats » peuvent cuire uniformément.

Les récipients ronds et ovales sont préférables aux récipients carrés. Risque de surchauffe locale dans les coins.

5.2. Matériaux adaptés sous conditions

- Faïence et céramique. Utilisez des récipients en terre cuite uniquement pour décongeler des aliments ou pour des cuissons de courte durée, sinon l'air et l'eau qu'ils contiennent peuvent provoquer des fissures dans l'argile.
- La vaisselle ornée de motifs en or ou en argent peut être utilisée uniquement si le fabricant précise « compatible micro-ondes ».
- N'utilisez pas de grandes quantités de papier alu. Vous pouvez toutefois l'utiliser en petits morceaux pour recouvrir des endroits sensibles. L'énergie micro-ondes se concentrant avant tout dans les coins des récipients, couvrez aussi ces derniers afin d'éviter tout débordement par ébullition. Laissez une distance de 2,5 cm entre la feuille de papier alu et la paroi intérieure du four à micro-ondes.
- Les barquettes en alu (par ex. avec les plats cuisinés) sont adaptées sous certaines conditions, mais doivent avoir une hauteur minimum de 3 cm pour pouvoir être utilisées au micro-ondes.

5.3. Matériaux non adaptés

- Métal, donc toutes les casseroles, poêles et tous les couvercles métalliques.

AVIS !

Risque de dommage matériel !

Toute manipulation incorrecte de l'appareil présente un risque de dommage de l'appareil.

- En mode micro-ondes, n'utilisez jamais de vaisselle ornée de motifs métalliques ni de vaisselle métallique, car les étincelles peuvent endommager l'appareil et/ou la vaisselle.
- N'utilisez pas de verres en cristal ou cristal au plomb en mode micro-ondes. Ceux-ci peuvent se briser et les verres de couleur, se décolorer.
- N'utilisez pas de matériaux non résistants à la chaleur. Ils pourraient se déformer ou même brûler.

Pour vérifier si de la vaisselle peut être utilisée au four à micro-ondes, versez-y un peu d'eau et mettez-la dans le four à micro-ondes.

- Appuyez sur la touche ⟐. L'appareil fonctionne alors en mode micro-ondes pendant 1 minute. Si vous constatez que le récipient est plus chaud que l'eau, cela signifie qu'il n'est pas adapté au four à micro-ondes. Une vaisselle adaptée au micro-ondes chauffe uniquement au contact de la chaleur de l'aliment.

AVERTISSEMENT !

Risque d'incendie !

Toute manipulation incorrecte de l'appareil présente un risque d'incendie.

- Dès que vous remarquez des étincelles, des éclairs ou même des flammes, arrêtez immédiatement le four à micro-ondes en appuyant sur la touche ⊽ et débranchez la fiche de la prise de courant.

6. Contenu de l'emballage

DANGER !

Risque de suffocation !

L'ingestion ou l'inhalation de petites pièces ou de films présente un risque de suffocation.

- Conservez le film d'emballage hors de portée des enfants.

- Retirez le produit de l'emballage et éliminez tous les autres matériaux d'emballage.
- Vérifiez si tous les éléments sont complets et informez nos services dans un délai de deux semaines à compter de la date d'achat si ce n'est pas le cas.
- Avant toute utilisation, vérifiez que le four à micro-ondes n'est pas endommagé.
- En cas de dommage constaté, adressez-vous au SAV.

Le produit que vous avez acheté comprend :

- Four à micro-ondes MD 18666
- Plateau tournant en verre
- Anneau à roulettes
- Notice d'utilisation et documents relatifs à la garantie

7. Vue d'ensemble de l'appareil

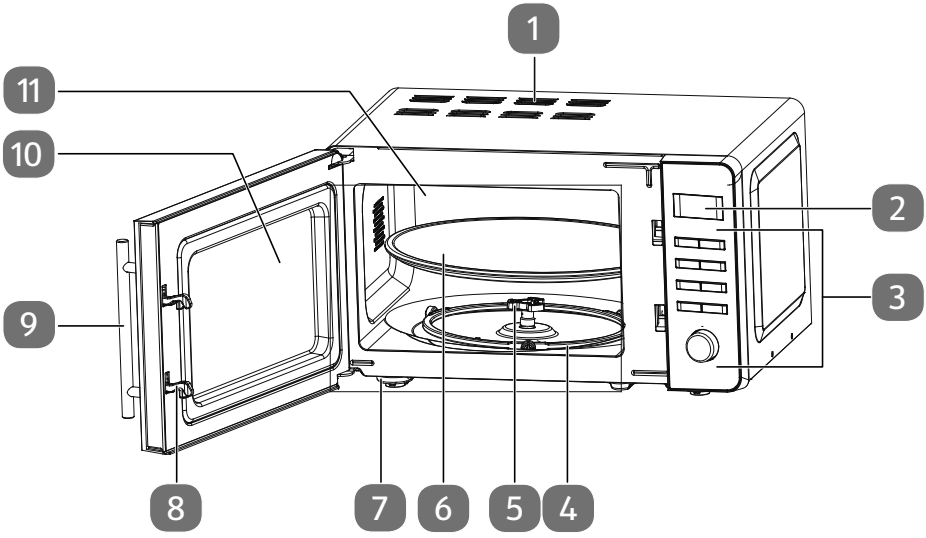

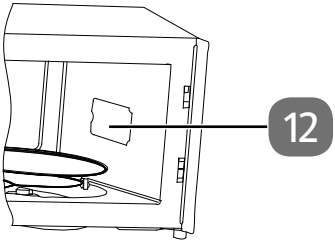

1 Fentes d'aération

2 Affichage à l'écran

3 Éléments de commande

4 Anneau à roulettes

5 Arbre d'entraînement

6 Plateau tournant en verre

7 Pied

8 Verrouillage de la porte

9 Poignée de porte

10 Vitre

11 Cavité du four à micro-ondes

12 Cache du magnétron : NE PAS ENLEVER !

7.1. Éléments de commande

Touche/symbole	Fonction
	Réglage du niveau de puissance
	Réglage du programme court
	Réglage du programme automatique (**A.1 - A.8**)
	Réglage du programme de décongélation (**D.1 - D.3**)
	Réglage de l'horloge
	Cuisson/mijotage automatique différé(e)
	• Confirmation de la saisie • Démarrage d'un programme • Démarrage rapide
	• Suppression de la saisie • Appuyer 1x : interruption brève du programme, appuyer 2x : arrêt du programme avant la fin
	Tourner le bouton rotatif : • Réglage du poids des aliments à cuire • Réglage du temps de cuisson • Réglage de l'heure

7.2. Affichage à l'écran

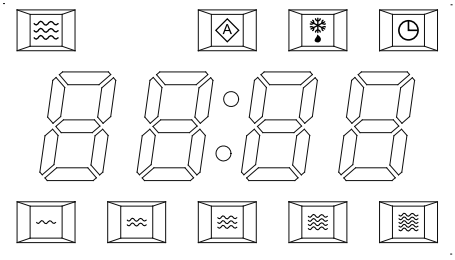

Symbole	Signification
	Cuisson à énergie micro-ondes
	Un programme automatique est sélectionné/actif.
	Programme de décongélation en cours.
	Affichage fixe dès lors que le réglage de l'heure a été effectué : L'heure actuelle est affichée sur l'écran. Affichage clignotant : le démarrage différé est activé
	Puissance la plus faible : 20 % de la puissance micro-ondes maximale (p. ex. pour le maintien au chaud)
	Puissance faible : 40 % de la puissance micro-ondes maximale (p. ex. pour la décongélation)
	Puissance moyenne : 60 % de la puissance micro-ondes maximale (p. ex. pour la cuisson à la vapeur)
	Puissance forte : 80 % de la puissance micro-ondes maximale (p. ex. pour la cuisson douce)
	Puissance maximale : 100 % de la puissance micro-ondes maximale (p. ex. pour la cuisson rapide)
:	Clignote pour témoigner de l'alimentation électrique lorsque l'heure n'est pas réglée.

8. Avant la première utilisation

- Assurez-vous d'avoir bien retiré tous les matériaux d'emballage se trouvant dans l'appareil et sur la face intérieure de la porte du four à micro-ondes.

AVIS !

Risque de dommage !

Toute manipulation incorrecte de l'appareil présente un risque de dommage de l'appareil.

- Le cache (12) dans la cavité du four à micro-ondes (11) ne fait pas partie de l'emballage et ne doit pas être retiré !

8.1. Installation de l'appareil

DANGER !

Risque de blessure !

Il y a un risque de blessure par électrocution ou par rayonnement de micro-ondes. En cas d'endommagement de l'appareil, des rayons micro-ondes peuvent fuir et s'échapper de l'appareil. Tout dommage du cordon d'alimentation peut provoquer un choc électrique.

- Si le boîtier, les caches, la porte du four à micro-ondes, les joints de porte et/ou le verrouillage de la porte sont endommagés, ne mettez en aucun cas le four à micro-ondes en marche. Débranchez alors immédiatement le cordon d'alimentation de la prise de courant de type F.
- Si vous constatez un dommage, ne mettez pas le four à micro-ondes en marche, mais adressez-vous au SAV.

AVIS !

Risque de dommage !

Toute manipulation incorrecte de l'appareil présente un risque de dommage de l'appareil.

- Le four à micro-ondes est destiné à un usage domestique et ne doit pas être utilisé en plein air.
- N'utilisez jamais l'appareil sans le plateau tournant et ne le faites jamais fonctionner à vide.

- N'installez pas le four à micro-ondes à proximité de sources de chaleur, à un endroit exposé à l'eau ou à une forte humidité, ni à proximité de matériaux inflammables.
- Les pieds ne doivent pas être enlevés.
- Branchez le four à micro-ondes sur une prise de courant de type F facilement accessible à tout moment.

8.2. Premier nettoyage de l'appareil

- Tirez la poignée de porte (9) pour ouvrir la porte de la cavité du four à micro-ondes.
- Pour éliminer les restes de poussière des emballages et les résidus de fabrication éventuels, avant d'utiliser l'appareil pour la première fois, essuyez la cavité du four à micro-ondes (11) et la face intérieure de la vitre (10) avec un chiffon doux légèrement humide. Veillez à ce qu'aucun liquide ne pénètre dans le four à micro-ondes et séchez ensuite soigneusement les surfaces.
- Nettoyez le plateau tournant en verre (6), l'arbre d'entraînement (5) et l'anneau à roulettes (4) dans de l'eau chaude additionnée d'un peu de produit vaisselle et séchez-les soigneusement.

8.3. Mise en place des accessoires

- Placez l'anneau à roulettes (4) dans l'évidement prévu dans la cavité du four à micro-ondes, puis posez le plateau tournant en verre (6) au centre sur l'arbre d'entraînement.

Lors du premier chauffage, il est possible qu'une légère odeur se dégage. Les vapeurs sont inoffensives et se dissipent rapidement. Veillez simplement à bien aérer la pièce, par exemple en ouvrant la fenêtre.

9. Utilisation

AVIS !

Risque de dommage !

Toute manipulation incorrecte de l'appareil présente un risque de dommage du four à micro-ondes.

- N'utilisez jamais le four à micro-ondes sans le plateau tournant et ne le faites jamais fonctionner à vide.

Chaque fois que vous appuyez sur une touche, un signal sonore retentit pour confirmation.

9.1. Réglage de l'heure

Si le four à micro-ondes est mis en service pour la première fois ou si l'alimentation électrique a été interrompue, le symbole « **:** » clignote à l'écran.

- Appuyez sur la touche pour régler l'heure en format 24 heures.
- Tournez le bouton rotatif jusqu'à ce que l'heure correcte soit affichée sur l'écran.
- Appuyez sur la touche et tournez le bouton rotatif jusqu'à ce que les minutes correctes s'affichent à l'écran.
- Appuyez sur la touche pour confirmer vos réglages.

Lorsque l'appareil est en mode Veille, l'heure et le symbole restent affichés à l'écran.

9.2. Verrouillage des touches

- Appuyez sur la touche pendant env. 3 secondes.

Un signal sonore retentit et l'indication **OFF** s'affiche à l'écran. Les touches et le bouton de réglage du four à micro-ondes sont maintenant verrouillés.

- Pour désactiver le verrouillage des touches, appuyez à nouveau sur la touche pendant 3 secondes jusqu'à ce qu'un signal sonore retentisse et que l'heure s'affiche à nouveau.

9.3. Cuisson au four à micro-ondes

Pour cuire avec l'énergie micro-ondes, procédez comme suit :

- Fermez la porte du four à micro-ondes.
- Appuyez une ou plusieurs fois sur la touche pour sélectionner un niveau de puissance en fonction du tableau suivant :

Nombre d'appuis sur la touche	Affichage à l'écran	Puissance en watts	Exemples d'application
1x	**100P** +	700 W	Cuisson rapide
2x	**80P** +	560 W	Cuisson douce
3x	**60P** +	420 W	Cuisson vapeur*
4x	**40P** +	280 W	Décongélation
5x	**20P** +	160 W	Maintien au chaud

*Avec vaisselle adaptée à la cuisson vapeur

- Tournez le bouton rotatif pour régler le temps de cuisson souhaité en minutes et secondes (**0:00**).
- Appuyez sur la touche pour démarrer le cycle de cuisson.

Le temps de cuisson maximal est de 60 minutes.

Pour les temps de cuisson inférieurs à 5 minutes, l'incrément de réglage est de 10 secondes. Pour les temps de cuisson supérieurs à 5 minutes, l'incrément de réglage est de 30 secondes, puis de 1 minute au-delà de 10 minutes de cuisson.

9.4. Fin du cycle de cuisson

À la fin de chaque cycle de cuisson, des signaux sonores retentissent et l'indication **END** s'affiche à l'écran. Le cycle de cuisson est terminé.

ATTENTION !

Risque de blessure !

Les aliments et/ou les récipients pouvant être très chauds, il existe un risque de brûlure.

- Utilisez impérativement des maniques ou des gants résistants à la chaleur lorsque vous sortez les aliments du four à micro-ondes.

Si la porte du four à micro-ondes n'est pas ouverte, les signaux sonores retentissent toutes les 3 minutes.

9.5. Interruption d'un programme

Pour retourner ou remuer les aliments en milieu de cuisson, il est souvent nécessaire d'interrompre le programme.

- Ouvrez la porte du four à micro-ondes ou appuyez sur la touche ▽ pour interrompre le programme.

Le décompte du temps marque une pause.

- Une fois que vous avez refermé la porte du four à micro-ondes, appuyez sur la touche ◇ pour poursuivre le cycle de cuisson.
- Appuyez deux fois sur la touche ▽ pour arrêter définitivement le programme avant la fin.

9.6. Programme court

La fonction de programme court vous permet de chauffer p. ex. des boissons pendant 30 s, 1 min ou 1 min 30 à pleine puissance micro-ondes (700 W), sans avoir à régler le temps de chauffe séparément à l'aide du bouton rotatif.

- Appuyez une ou plusieurs fois sur la touche pour régler un temps de chauffe de 30 s, 1 min ou 1 min 30.
- Appuyez sur la touche ◇ pour démarrer le cycle de cuisson.

9.7. Fonction de démarrage rapide

Si vous appuyez sur la touche ◇ sans choisir auparavant un niveau de puissance, le programme de cuisson est enclenché avec le niveau de puissance maximal (700 W) en mode Micro-ondes.

- Pour augmenter le temps de cuisson, appuyez plusieurs fois d'affilée sur la touche ◇ :
  Appuyer 1 fois : 1 minute ;
  appuyer 2 fois : 1 minute 10 s ;
  Appuyer 3 fois : 1 minute 20 s ;
  etc.
  À partir d'un temps de cuisson de 5 minutes, le réglage s'effectue par incréments de 30 secondes, à partir d'un temps de cuisson de 10 minutes, par incréments de 1 minute. Le temps de cuisson maximal est de 60 minutes.

L'appareil démarre automatiquement à la première activation de la touche ◇.

9.8. Cuisson à plusieurs niveaux de cuisson

Le four à micro-ondes vous offre la possibilité de régler jusqu'à quatre niveaux de puissance différents pour un même cycle de cuisson. Procédez comme suit :

- Appuyez une ou plusieurs fois sur la touche ≋ et sélectionnez un niveau de puissance pour le premier niveau de cuisson selon le tableau de puissance (voir « 9.3. Cuisson au four à micro-ondes » à la page 28).
- Tournez le bouton rotatif pour régler le temps de cuisson souhaité avec le premier niveau de puissance.
- Appuyez de nouveau sur la touche ≋ pour sélectionner un niveau de puissance pour le deuxième cycle de cuisson.
- Tournez le bouton rotatif pour régler le temps de cuisson pour le deuxième niveau de cuisson.
- Répétez la procédure pour chaque niveau de cuisson souhaité.
- Appuyez sur la touche ⏻ pour démarrer le cycle de cuisson.

Les différentes étapes de cuisson aux différents niveaux de puissance se succèdent automatiquement.

L'écran affiche le temps restant pour le niveau de cuisson en cours ainsi que la puissance du niveau de cuisson.

9.9. Décongélation en fonction du poids

Vous pouvez régler le programme de décongélation selon le poids des aliments à décongeler. Les différents programmes sont les suivants :

D.1 P. ex. adapté à la décongélation de viande. Poids de 0,1 kg à 2,0 kg.

D.2 P. ex. adapté à la décongélation de volaille. Poids de 0,2 kg à 3,0 kg.

D.3 P. ex. adapté à la décongélation de fruits de mer. Poids de 0,1 kg à 0,9 kg.

- Placez les aliments à décongeler dans un récipient adapté dans la cavité du four à micro-ondes et fermez la porte.
- Appuyez sur la touche ❄.

L'écran affiche le programme de décongélation **D.1, D.2** ou **D.3** , ainsi que le symbole ❄.

- Tournez le bouton rotatif pour régler le poids des aliments.
- Appuyez sur la touche ⏻.

Le programme démarre.

Si nécessaire, ouvrez la porte après environ la moitié du temps écoulé et retournez les aliments pour assurer une décongélation uniforme.

- Fermez la porte et appuyez sur la touche ⏻ pour poursuivre la décongélation.

- Si les aliments ne sont toujours pas décongelés à la fin du temps configuré, remettez l'appareil en route à l'aide de la touche ⁓ pendant quelques minutes (voir « 9.3. Cuisson au four à micro-ondes » à la page 28), afin de terminer la décongélation.

9.10. Cuisson automatique

Lors d'une cuisson et d'un mijotage automatique, il n'est pas nécessaire d'entrer le temps de cuisson/mijotage et le niveau de puissance. Le four à micro-ondes détermine automatiquement les valeurs en fonction du type d'aliment sélectionné.
Le tableau présente une vue d'ensemble des programmes automatiques avec l'affichage correspondant :

Affichage à l'écran	Programme
A.1	Popcorn
A.2	Pommes de terre
A.3	Légumes
A.4	Viande
A.5	Poisson
A.6	Réchauffer
A.7	Boissons
A.8	Riz

9.10.1. Réglage du programme automatique

- Appuyez sur la touche Ⓐ pour sélectionner un programme automatique A.1 à A.8.

Le numéro de programme (p.ex. « **A.1** » pour le programme automatique 1) s'affiche à l'écran, ainsi que le symbole Ⓐ.

Les programmes tiennent compte de la quantité/du poids suivants des aliments :

Programme	Quantité/ poids de l'aliment	Remarques sur le processus de cuisson
A.1 Popcorn	100 g	▶ Utilisez exclusivement les sachets de popcorn tout prêts (100 g) disponibles dans le commerce qui conviennent idéalement à la préparation de popcorn au four à micro-ondes.
A.2 Pommes de terre	230 g	▶ Utilisez un récipient adapté aux micro-ondes. Il est conseillé d'utiliser des pommes de terre non épluchées pour la cuisson. Piquez plusieurs fois la peau des pommes de terre. ▶ Placez les pommes de terre non épluchées dans le récipient. Utilisez si possible des pommes de terre de la même taille. Si possible, les pommes de terre ne doivent pas se toucher.
A.3 Légumes	300 g	▶ Utilisez un récipient adapté aux micro-ondes. Ajoutez environ 2 cuillères à soupe d'eau.
A.4 Viande	500 g	▶ Utilisez un récipient ou une assiette résistant(e) à la chaleur et adapté(e) aux micro-ondes. Ajoutez environ 2 cuillères à soupe d'eau afin que la viande ne sèche pas.
A.5 Poisson	500 g	▶ Utilisez une assiette résistante à la chaleur et adaptée aux micro-ondes d'un diamètre de 22 à 27 cm. ▶ Assaisonnez le poisson à votre goût et incisez la peau plusieurs fois si nécessaire. ▶ À la fin du temps configuré, laissez le poisson encore deux minutes dans l'appareil.

Programme	Quantité/ poids de l'aliment	Remarques sur le processus de cuisson
A.6 Réchauffer	500 g	Convient aux aliments réfrigérés (de +5 °C à +10 °C) ▶ Utilisez un récipient ou une assiette résistant(e) à la chaleur et adapté(e) aux micro-ondes pour chauffer un plat.
A.7 Boissons	250 ml	▶ Utilisez un récipient adapté aux micro-ondes pour chauffer des boissons. Ne le fermez pas.
A.8 Riz	300 g	▶ Utilisez un récipient adapté aux micro-ondes. Ajoutez environ 600 ml d'eau salée au riz. Ne fermez pas le récipient.

- Placez l'assiette ou le récipient avec les aliments ou la boisson au centre du plateau tournant (6).
- Appuyez sur la touche ⏀ pour démarrer le cycle de cuisson.

Si le plat n'est pas assez cuit, prolongez la cuisson de quelques minutes.

N'oubliez pas que la taille, la forme et le type d'aliment déterminent le résultat de la cuisson.

9.11. Cuisson et mijotage avec démarrage différé

Vous avez la possibilité de préprogrammer un cycle de cuisson avec réglage manuel du temps de cuisson en différant le démarrage automatique à une heure précise.

L'utilisation de cette fonction implique de régler l'heure correctement au préalable (voir « 9.1. Réglage de l'heure » à la page 28).

- Procédez comme décrit dans le chapitre « 9.3. Cuisson au four à micro-ondes » à la page 28 pour programmer un cycle de cuisson avec réglage manuel du temps de cuisson.
- Appuyez ensuite sur la touche pour configurer un démarrage automatique différé de la cuisson.

Réglez maintenant l'heure pour le démarrage différé :

- Tournez le bouton rotatif jusqu'à ce que l'heure correcte soit affichée sur l'écran.

- Appuyez sur la touche et tournez le bouton rotatif jusqu'à ce que les minutes correctes s'affichent à l'écran.
- Appuyez une nouvelle fois sur la touche pour confirmer vos réglages.

Le symbole clignote à l'écran.
Le programme automatique préprogrammé démarre à l'heure programmée.
Pour contrôler l'heure de démarrage préprogrammée, appuyez sur la touche .

La fonction de cuisson/mijotage automatique différé(e) n'est pas disponible pour les programmes automatiques et le programme de décongélation.

10. Nettoyage et entretien

DANGER !
Risque d'électrocution !
Les pièces sous tension présentent un risque de choc électrique.

- Avant de nettoyer le four à micro-ondes, éteignez-le et débranchez la fiche d'alimentation de la prise de courant.

AVIS !
Risque de dommage !
L'utilisation de produits d'entretien non adaptés sur le four à micro-ondes peut endommager les surfaces de l'appareil.

- N'utilisez pas de produits chimiques agressifs, de détergents abrasifs ou d'éponges dures pour nettoyer l'appareil.

Un manque de propreté peut entraîner la destruction des surfaces de l'appareil, ce qui a une influence sur la durée de vie de l'appareil et peut engendrer des situations dangereuses. Il est donc important de nettoyer régulièrement votre four à micro-ondes et d'en éliminer les résidus alimentaires.

- Avant de nettoyer le four à micro-ondes, éteignez-le et débranchez la fiche d'alimentation de la prise de courant.
- Maintenez l'intérieur du four à micro-ondes propre. Essuyez les éclaboussures ou les liquides renversés sur les parois intérieures de la cavité du four à micro-ondes (11) avec un chiffon humide. En cas de fort encrassement, vous pouvez utiliser un produit d'entretien doux. N'utilisez pas d'aérosol ou de détergent agressif, car ils risqueraient d'attaquer, rayer ou ternir la surface de la porte.
- Nettoyez les surfaces extérieures avec un chiffon humide. Pour éviter tout risque d'endommagement des pièces fonctionnelles situées à l'intérieur du four à micro-ondes, évitez que de l'eau ne pénètre dans les ouvertures de ventilation.
- Nettoyez soigneusement la porte du four à micro-ondes, la vitre et le mécanisme de fermeture avec de l'eau chaude additionnée d'un savon doux. Faites particulièrement attention à ce que ces pièces ne soient pas endommagées.
- Si l'appareil est utilisé dans une pièce très humide, de l'eau de condensation peut apparaître sur les surfaces extérieures. Si de l'eau de condensation s'accumule dans la cavité du four à micro-ondes ou sur les surfaces externes, essuyez-la avec un chiffon doux.
- Sortez occasionnellement le plateau tournant en verre (6) du four à micro-ondes pour le nettoyer. Lavez le plateau tournant en verre dans de l'eau chaude additionnée d'un savon doux ou au lave-vaisselle.
- Essuyez ensuite soigneusement le plateau tournant en verre avec un chiffon doux.
- Essuyez l'arbre d'entraînement (5) et l'anneau à roulettes (4) avec un chiffon humide.
- Les résidus d'odeurs dans le four à micro-ondes peuvent être éliminés en plaçant une tasse d'eau avec le jus et le zeste d'un citron dans un récipient profond résistant aux micro-ondes et en chauffant au micro-ondes pendant 5 minutes. Rincez soigneusement l'intérieur du four à micro-ondes et essuyez-le avec un chiffon doux et sec.
- Si l'éclairage du four à micro-ondes doit être remplacé, adressez-vous à un atelier qualifié ou au SAV.

11. Dépannage

Problème	Cause possible	Solution
Le four à micro-ondes ne démarre pas.	La fiche d'alimentation n'est pas bien branchée dans la prise de courant.	Débranchez l'adaptateur secteur et rebranchez-le.
	Le fusible a brûlé.	Adressez-vous au SAV.
	Le fusible thermique s'est déclenché.	Attendez que le four à micro-ondes ait refroidi.
	La prise de courant de type F est défectueuse.	Vérifiez la prise de courant de type F en y branchant un autre appareil.

12. Mise hors service du four à micro-ondes

- Si vous n'utilisez pas le four à micro-ondes pendant une période prolongée, débranchez la fiche d'alimentation et rangez le four à micro-ondes dans un endroit sec, propre et sans poussière.

13. Information relative à la conformité

Par la présente, MEDION AG déclare que cet appareil est conforme aux exigences essentielles et autres dispositions pertinentes :

- Directive CEM 2014/30/UE
- Directive basse tension 2014/35/UE
- Directive sur l'écoconception 2009/125/CE
- Directive RoHS 2011/65/UE.

14. Caractéristiques techniques

Tension nominale	230 V ~ 50 Hz
Puissance nominale :	1150 W
Puissance de sortie nominale :	700 W
Fréquence des micro-ondes :	2 450 MHz
Dimensions extérieures (L x H x P)	451 x 256,5 x 358 mm
Dimensions de la cavité (L x H x P)	295 x 212 x 296 mm
Poids net :	11,3 kg
Diamètre du plateau tournant en verre	245 mm

Sous réserve de modifications techniques !

La cavité du four à micro-ondes (11) et le plateau tournant en verre (6) sont adaptés au contact alimentaire.

15. Recyclage

EMBALLAGE

Votre appareil est emballé de manière à le protéger des dommages pendant le transport. Les emballages sont fabriqués à partir de matériaux qui peuvent être éliminés de manière écologique et remis à un service de recyclage approprié.

APPAREIL

Il est interdit d'éliminer les appareils usagés avec les ordures ménagères.

Conformément à la directive 2012/19/UE, l'appareil doit être recyclé de manière réglementaire à la fin de sa durée de vie.

Les matériaux recyclables contenus dans l'appareil seront recyclés pour éviter tout impact environnemental.

Déposez l'appareil usagé auprès d'un point de collecte de déchets électriques et électroniques ou auprès d'un centre de tri.

Pour de plus amples renseignements, adressez-vous à l'entreprise d'élimination des déchets locale ou à la municipalité.

16. Informations relatives au SAV

Si votre appareil ne fonctionne pas de la manière dont vous le souhaitez, veuillez d'abord vous adresser à notre SAV. Vous disposez des moyens suivants pour entrer en contact avec nous :

- Au sein de notre Service Community, vous pouvez discuter avec d'autres utilisateurs ainsi qu'avec nos collaborateurs pour partager vos expériences et vos connaissances.
  Vous pouvez accéder à notre Service Community ici :
  http://community.medion.com.
- Vous pouvez également utiliser notre formulaire de contact disponible ici :
  www.medion.com/contact.
- Notre équipe du SAV se tient également à votre disposition via notre assistance téléphonique ou par courrier.

Horaires d'ouverture	Hotline SAV
Lun - Ven : 9h00 à 19h00	✆ 02 43 16 60 30
Adresse du SAV	
MEDION France **75 Rue de la Foucaudière** **72100 LE MANS** **France**	

La présente notice d'utilisation et bien d'autres sont disponibles au téléchargement sur le portail du SAV
www.medion.com/fr/service/accueil/.
Vous pourrez également y trouver des pilotes et d'autres logiciels pour différents appareils.
Vous pouvez également scanner le code QR ci-contre pour charger la notice d'utilisation sur un appareil mobile via le portail de service.

17. Mentions légales

Copyright © 2018
Date : 26.10.2018
Tous droits réservés.

La présente notice d'utilisation est protégée par les droits d'auteur.
Toute reproduction sous forme mécanique, électronique ou sous toute autre forme que ce soit est interdite sans l'autorisation préalable écrite du fabricant.
Le responsable de mise sur le marché possède les droits d'auteur :

MEDION AG
Am Zehnthof 77
45307 Essen
Allemagne

Veuillez noter que l'adresse ci-dessus n'est pas celle du service des retours. Contactez toujours notre SAV d'abord.