QUIGG

Four micro-ondes gril

MD 18384

3 ans
GARANTIE FABRICANT

SAV
02 43 16 60 30
www.medion.fr
Art. 0752 AA 43/18 B

NOTICE D'UTILISATION

CE

26007526
AA 43/18 B
0752

Sommaire

1. Informations concernant le présent mode d'emploi 5
1.1. Explication des symboles 5
2. Utilisation conforme 7
3. Consignes de sécurité 8
3.1. Surfaces brûlantes 12
3.2. Consignes de sécurité spéciales concernant l'exposition aux micro-ondes 15
3.3. Consignes de sécurité lors du réchauffement de liquides 17
3.4. Nettoyage et entretien de l'appareil 17
4. À propos des micro-ondes 18
5. Faire cuire et mijoter au micro-ondes 19
5.1. Matériaux adaptés au micro-ondes 19
5.2. Matériaux adaptés sous conditions 21
5.3. Matériaux non adaptés 21
6. Contenu de l'emballage 22
7. Vue d'ensemble de l'appareil 23
7.1. Contrôles 24
7.2. Affichage à l'écran 25
8. Avant la première utilisation 26
8.1. Installation de l'appareil 26
8.2. Premier nettoyage de l'appareil 27
8.3. Chauffage de l'appareil à vide 27
8.4. Mise en place du plateau tournant 28
9. Utilisation 28
9.1. Réglage de l'heure 28
9.2. Verrouillage des touches 29
9.3. Réglage du minuteur (compte à rebours) 29
9.4. Démarrage rapide 29
9.5. Cuisson uniquement en mode micro-ondes 30
9.6. Fin du cycle de cuisson 31
9.7. Interruption d'un programme 31
9.8. Modes Gril ou Combiné 32
9.9. Chaleur tournante 34
9.10. Décongélation rapide 35
9.11. Décongélation en fonction du poids 35
9.12. Cuisson automatique 36

10. Nettoyage et entretien 40
11. Mise hors tension 41
12. Dépannage 42
13. Recyclage 43
14. Caractéristiques techniques 44
15. Information relative à la conformité 44
16. Informations relatives au SAV 45
17. Mentions légales 46

1. Informations concernant le présent mode d'emploi

Merci d'avoir choisi notre produit. Nous vous souhaitons une bonne utilisation !
Veuillez lire attentivement les consignes de sécurité avant de mettre l'appareil en service. Tenez compte des avertissements apposés sur l'appareil et indiqués au mode d'emploi.
Conservez toujours le mode d'emploi à portée de main. Ce mode d'emploi fait partie intégrante du produit. Si vous vendez ou donnez l'appareil, remettez-le impérativement au nouveau propriétaire.

1.1. Explication des symboles

Le danger décrit dans les paragraphes signalés par l'un des symboles d'avertissement suivants doit être évité afin d'empêcher les conséquences potentielles évoquées.

DANGER !
Danger de mort imminente !

AVERTISSEMENT !
Éventuel danger de mort et/ou de blessures graves irréversibles !

AVERTISSEMENT !
Risque d'électrocution !

AVERTISSEMENT !
Avertissement d'un risque dû à des surfaces brûlantes !

PRUDENCE !
Risque de blessures légères et/ou moyennement graves !

REMARQUE !

Respectez les consignes pour éviter tout dommage matériel !

Informations complémentaires concernant l'utilisation de l'appareil !

Tenez compte des remarques contenues dans le mode d'emploi !

- Énumération et informations concernant les événements se produisant en cours d'utilisation

▸ Action à exécuter

Déclaration de conformité (voir chapitre « Information relative à la conformité ») : les produits portant ce symbole sont conformes aux exigences des directives européennes.

Symbole de mise à la terre (pour classe de protection I)

Les appareils électriques de la classe de protection I sont des appareils électriques possédant au moins une isolation de base continue ainsi qu'une fiche avec prise de terre ou un câble de raccordement fixe avec mise à la terre. Les appareils électriques de la classe de protection I peuvent contenir des pièces comportant une isolation double ou renforcée et fonctionnant avec une très basse tension de sécurité.

Utilisation en intérieur

Les appareils portant ce symbole sont exclusivement destinés à une utilisation en intérieur.

2. Utilisation conforme

Le four à micro-ondes doit servir uniquement à chauffer des aliments adaptés dans des récipients et de la vaisselle adaptés. Il ne doit pas être utilisé en plein air !

Cet appareil est destiné à un usage domestique ou pour des applications ménagères similaires, par exemple

- dans les cuisines pour le personnel de magasins, de bureaux ou d'autres domaines professionnels,
- dans les exploitations agricoles,
- par les clients d'hôtels, de motels et d'autres établissements d'hébergement,
- dans les chambres d'hôtes.

Cet appareil n'est pas conçu pour un usage professionnel, industriel ou en laboratoire.

- ▶ Veuillez noter qu'en cas d'utilisation non conforme à l'emploi prévu, la garantie est annulée.
- ▶ Tenez compte de toutes les informations contenues dans ce mode d'emploi, en particulier des consignes de sécurité. Toute autre utilisation est considérée comme non conforme et peut entraîner des dommages corporels ou matériels.

3. Consignes de sécurité

INSTRUCTIONS IMPORTANTES DE SÉCURITÉ – À LIRE ATTENTIVEMENT ET À CONSERVER POUR LES PROCHAINES UTILISATIONS !

AVERTISSEMENT !

Risque de blessure !

Risque de blessure pour les enfants et les personnes présentant des capacités physiques, sensorielles ou mentales restreintes (par exemple personnes partiellement handicapées, personnes âgées avec diminution de leurs capacités physiques et mentales) ou manquant d'expérience et/ou de connaissances (par exemple enfants plus âgés).

- Conservez l'appareil et les accessoires dans un endroit hors de portée des enfants.
- Cet appareil peut être utilisé par des enfants âgés de plus de 8 ans et par des personnes présentant des capacités physiques, sensorielles ou mentales restreintes ou manquant d'expérience et/ou de connaissances s'ils sont surveillés ou s'ils ont reçu des instructions pour pouvoir utiliser l'appareil en toute sécurité et ont compris les dangers en résultant.
- Les enfants ne doivent pas jouer avec l'appareil.
- Le nettoyage et l'entretien par l'utilisateur ne doivent pas être réalisés par des enfants sans surveillance.
- Conservez l'appareil et le cordon d'alimentation hors de portée des enfants de moins de 8 ans, sauf s'ils sont surveillés en permanence.

DANGER !

Risque de blessure !

L'ingestion ou l'inhalation de petites pièces ou de films présente un risque de suffocation.

- Conservez tous les emballages utilisés (sachets, polystyrène, etc.) hors de portée des enfants.
- Ne laissez pas les enfants jouer avec les emballages.

AVERTISSEMENT !
Risque d'électrocution !

Il existe un risque de choc électrique dû aux pièces conductrices de courant.

- Avant la première mise en service et après chaque utilisation, vérifiez que le micro-ondes et le cordon d'alimentation ne sont pas endommagés.
- Si le micro-ondes ou le cordon d'alimentation présente des dommages visibles, n'utilisez pas l'appareil.
- Vérifiez que le cordon d'alimentation n'est pas endommagé et qu'il ne passe pas sous le micro-ondes, sur une surface chaude ou des arêtes vives.
- Déroulez complètement le cordon d'alimentation.
- Veillez à ne pas plier ou écraser le cordon d'alimentation.
- Si vous constatez un dommage causé lors du transport, contactez immédiatement le SAV.
- Branchez le micro-ondes uniquement sur une prise de terre réglementaire et protégée électriquement. La tension secteur doit correspondre à celle indiquée dans les caractéristiques techniques de l'appareil.
- La prise doit rester accessible s'il devait s'avérer nécessaire de débrancher rapidement le micro-ondes.

AVERTISSEMENT !
Risque de blessure !

Il existe un risque de blessure par rayonnement micro-ondes.

- En cas de dommages de l'appareil, des rayons micro-ondes peuvent fuir et s'échapper de l'appareil. Tout dommage du cordon d'alimentation peut provoquer un choc électrique.
- Si le boîtier, les caches, la porte du micro-ondes, les joints de porte et/ou le verrouillage de la porte sont endommagés, ne mettez en aucun cas le micro-ondes en marche. Débranchez alors immédiatement le cordon d'alimentation de la prise de courant de type F en tirant au niveau de la fiche, jamais sur le cordon lui-même. Ne mettez plus le micro-ondes en marche tant qu'il n'a pas été réparé par un technicien spécialement formé à cet effet.
- AVERTISSEMENT ! Excepté pour les techniciens spécialement formés à cet effet, il est dangereux pour quiconque de procéder à toute opération d'entretien ou de réparation nécessitant le retrait d'un cache qui assure la protection contre l'exposition aux rayons générés par l'énergie micro-ondes.
- Ne modifiez en aucun cas le micro-ondes vous-même et n'essayez pas d'ouvrir et/ou de réparer vous-même une quelconque pièce de l'appareil. Afin d'éviter tout danger, faites réparer le micro-ondes et le cordon d'alimentation uniquement par un atelier qualifié ou contactez le SAV.
- Ne retirez pas les caches dans la cavité du micro-ondes ni le film interne de la vitre : risque de fuite de rayons micro-ondes.
- Utilisez uniquement des pièces de rechange et accessoires livrés ou autorisés par nos soins.

Ne plongez en aucun cas le micro-ondes dans de l'eau ou d'autres liquides, ne le passez pas sous l'eau courante et ne l'utilisez pas dans des pièces humides, afin d'éviter tout risque d'électrocution.

- Débranchez la fiche d'alimentation du micro-ondes de la prise de courant
  - avant de nettoyer l'appareil,

– en cas d'infiltration de liquide dans l'appareil,
– si vous n'utilisez plus l'appareil.

- N'exposez pas le micro-ondes à des gouttes et à des projections d'eau. Évitez tout contact de l'appareil avec de l'eau ou d'autres liquides. Tenez l'appareil, le cordon d'alimentation et la fiche d'alimentation éloignés des lavabos, des éviers, etc. En cas d'infiltration de liquide dans l'appareil, débranchez immédiatement la fiche d'alimentation de la prise de courant de type F. Faites contrôler l'appareil par un atelier spécialisé qualifié.
- Ne touchez jamais l'appareil ou le câble d'alimentation avec des mains mouillées.

DANGER !

Risque d'explosion !

Risque d'explosion de l'appareil en cas d'utilisation dans un environnement à risque d'explosion !

- N'utilisez pas l'appareil dans des zones potentiellement explosives. En font par ex. partie les installations de citernes, les zones de stockage de carburant ou les zones dans lesquelles des solvants sont traités. Cet appareil ne doit pas non plus être utilisé dans des zones où l'air contient des particules en suspension (par ex. poussière de farine ou de bois).

REMARQUE !

Risque de dommage !

Toute installation incorrecte de l'appareil peut l'endommager.

- Installez le micro-ondes sur une surface plane et stable pouvant supporter le poids de l'appareil à vide en plus du poids maximum des aliments qui y sont préparés.
- Exploitez l'appareil exclusivement en intérieur.

- N'exposez pas l'appareil à des conditions extrêmes. À éviter :
  - humidité de l'air élevée ou contact avec des liquides,
  - températures extrêmement hautes ou basses,
  - rayonnement direct du soleil,
  - flamme nue.
- N'installez pas le micro-ondes à proximité de sources de chaleur.

Les additifs chimiques présents dans les revêtements de certains meubles peuvent attaquer le matériau des pieds de l'appareil et laisser des résidus sur la surface du meuble.

- Dans ce cas, placez l'appareil sur un support résistant à la chaleur.

3.1. Surfaces brûlantes

DANGER !

Risque d'explosion !

Les mélanges d'eau et d'huile peuvent s'enflammer, voire exploser.

- Ne faites pas chauffer de mélange d'eau et de graisse ou d'huile dans le micro-ondes.
- Ne décongelez pas de graisse ou d'huile congelée dans le micro-ondes.

AVERTISSEMENT !

Risque de blessure !

L'appareil et les pièces accessibles chauffent fortement pendant le fonctionnement. Les surfaces brûlantes présentent un risque de blessure par brûlure.

- Ne touchez pas le boîtier.
- Ne touchez en aucun cas les éléments chauffants à l'intérieur du micro-ondes.

- Tenir les enfants de moins de 8 ans à distance de l'appareil, sauf s'ils sont surveillés en permanence.
- Si l'appareil fonctionne en mode Combiné ou en mode Gril, en raison des températures très élevées, les enfants ne sont autorisés à utiliser l'appareil que sous la surveillance d'un adulte.
- Après une cuisson en mode Gril, le plateau tournant est brûlant ! Utilisez impérativement des maniques ou des gants résistants à la chaleur pour enlever le plateau tournant de la cavité du micro-ondes.

AVERTISSEMENT !
Risque d'incendie !
En cas de manipulation incorrecte, les températures très élevées/surfaces très chaudes présentent un risque d'incendie.

- Ne posez pas d'objets sur le micro-ondes. Pour garantir une aération suffisante, prévoyez une distance de 20 cm au-dessus du micro-ondes et de 5 cm de chaque côté. La surface sur laquelle l'appareil est posé doit se trouver à une hauteur minimale de 85 cm. Ne recouvrez ni n'obstruez les orifices d'aération du micro-ondes.
- Positionnez le micro-ondes avec la paroi arrière contre un mur.
- Le four à micro-ondes s'utilise posé sur un support. Ne l'utilisez pas dans un meuble encastré ou dans une armoire.

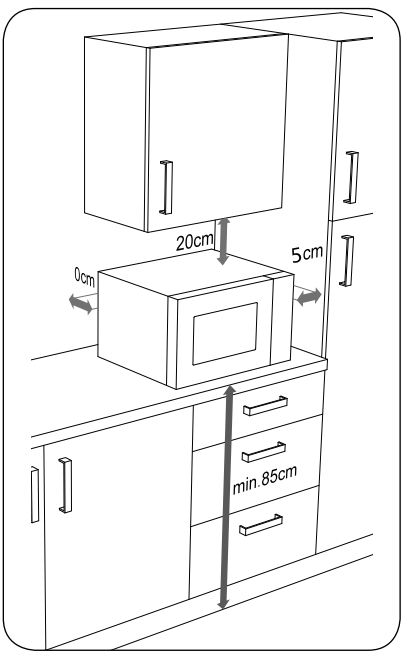

- Ne laissez jamais le micro-ondes sans surveillance lorsqu'il fonctionne.
- Le four à micro-ondes n'est pas destiné à fonctionner avec une minuterie externe ou un système de commande à distance séparé.
- En raison du risque d'inflammation, surveillez régulièrement le micro-ondes pendant le réchauffement ou la cuisson d'aliments dans des matériaux inflammables tels que des récipients en plastique ou papier.
- Utilisez le micro-ondes uniquement pour chauffer des aliments adaptés dans des récipients et de la vaisselle adaptés. N'utilisez pas de papier sulfurisé en mode Gril ou Combiné.
- Le four à micro-ondes permet de chauffer des aliments et des boissons. Le séchage d'aliments ou de vêtements et le réchauffement de coussins chauffants, pantoufles, éponges, chiffons humides et similaires peuvent provoquer des blessures, une inflammation ou même un feu.
- Ne préparez pas dans le micro-ondes d'aliments contenant de l'alcool. Ne faites pas frire d'aliments et ne chauffez pas d'huile dans le micro-ondes !
- Chargez uniformément le plateau tournant de manière à ce qu'il n'entre pas en contact avec la paroi intérieure métallique du micro-ondes pendant le fonctionnement afin d'éviter toute formation d'étincelles.
- En cas de dégagement de fumée, laissez impérativement la porte du micro-ondes fermée afin d'éviter la formation de flammes ou d'étouffer les flammes déjà existantes. Éteignez immédiatement l'appareil en débranchant la fiche d'alimentation de la prise.
- Utilisez exclusivement les sachets de pop-corn tout prêts disponibles dans le commerce qui conviennent idéalement à la préparation de pop-corn au micro-ondes.

- Ne dépassez jamais les temps de cuisson indiqués par le fabricant.
- Ne stockez pas d'aliments ou autres objets dans le micro-ondes.

3.2. Consignes de sécurité spéciales concernant l'exposition aux micro-ondes

AVERTISSEMENT !
Risque de blessure !
L'éclatement de récipients présente un risque de blessure.

- Ne faites pas chauffer d'aliments ni de liquides dans des récipients hermétiquement fermés ! Ceux-ci pourraient éclater dans le micro-ondes ou causer des blessures lorsqu'ils sont ouverts. Enlevez systématiquement le bouchon des bouteilles (par ex. avec les biberons) et le couvercle des récipients.

PRUDENCE !
Risque de blessure !
Il existe un risque de blessure par brûlure.

- Les aliments préparés au micro-ondes peuvent ne pas chauffer uniformément. Vérifiez la température des aliments chauffés avant de les consommer. Soyez particulièrement prudent avec les aliments pour bébés et les biberons : remuez ou secouez toujours l'aliment avant de vérifier sa température afin d'éviter tout risque de brûlure.
- Ne chauffez pas au micro-ondes d'œufs avec coquille ou d'œufs durs entiers, ils risqueraient d'exploser pendant la cuisson ou une fois sortis du micro-ondes. Chauffez des œufs au micro-ondes uniquement dans de la vaisselle spéciale adaptée au micro-ondes.

- Incisez la peau d'aliments tels que tomates, saucisses, aubergines ou autres aliments similaires avant de les cuire afin d'éviter qu'ils n'éclatent.
- De la vapeur chaude s'échappe à l'ouverture des récipients de cuisson (par ex. sachets de pop-corn, boîtes). Maintenez toujours l'ouverture de ces récipients loin du corps lorsque vous les ouvrez.
- De la vapeur chaude s'échappe à l'ouverture de la porte du micro-ondes. Tenez-vous éloigné.
- Pendant la cuisson, les surfaces du micro-ondes et des accessoires ainsi que la vaisselle deviennent très chaudes. Utilisez des maniques. Laissez refroidir les pièces avant de les nettoyer.

REMARQUE !

Risque de dommage !

Toute manipulation incorrecte de l'appareil présente un risque de dommage de l'appareil.

- N'utilisez jamais l'appareil sans le plateau tournant et ne le faites jamais fonctionner à vide.
- Utilisez uniquement les accessoires fournis ou ceux qui sont décrits dans ce mode d'emploi comme étant appropriés.
- En mode Micro-ondes, n'utilisez jamais de vaisselle ornée de motifs métalliques ni de vaisselle en métal : risque de dommages de l'appareil et/ou de la vaisselle dû à la formation d'étincelles.
- Utilisez de la vaisselle adaptée au micro-ondes. À l'achat, vérifiez qu'elle comporte bien la mention « compatible micro-ondes » ou « pour micro-ondes ».
- Ne déplacez pas l'appareil pendant son fonctionnement.

3.3. Consignes de sécurité lors du réchauffement de liquides

PRUDENCE !
Risque de blessure !
Il existe un risque de blessure par brûlure.

- Tout liquide placé dans le micro-ondes peut chauffer au-delà de son point d'ébullition, c.-à-d. déjà atteindre sa température d'ébullition sans qu'apparaissent les bulles de vapeur typiques à la cuisson. En cas de secousses, par ex. lorsqu'on enlève le récipient du micro-ondes, le liquide peut alors se mettre à bouillir brusquement et provoquer des éclaboussures brûlantes.
- N'utilisez pas de récipients hauts et étroits.
- Pour chauffer un liquide dans l'appareil, placez un bâtonnet en verre ou en céramique dans le récipient afin d'éviter que le liquide ne se mette à bouillir. Une fois le liquide chaud, attendez un moment, tapotez avec précaution sur le récipient et mélangez si possible le liquide avant de le sortir du micro-ondes.

3.4. Nettoyage et entretien de l'appareil

REMARQUE !
Risque de dommage !
Toute manipulation incorrecte de l'appareil présente un risque de dommage de l'appareil.

- L'utilisation de produits d'entretien non adaptés sur l'appareil peut endommager les surfaces de l'appareil. N'utilisez pas de produits chimiques agressifs, de détergents abrasifs ou d'éponges dures pour nettoyer l'appareil.

- Ne nettoyez pas l'appareil avec un nettoyeur à vapeur. La vapeur pourrait pénétrer à l'intérieur de l'appareil et endommager l'électronique ainsi que les surfaces.
- Un micro-ondes sale peut entraîner la détérioration des surfaces, ce qui nuirait à la longévité de l'appareil et pourrait engendrer des situations dangereuses.
- Nettoyez régulièrement le micro-ondes et enlevez les restes d'aliments.
- Respectez les consignes de nettoyage de la cavité du micro-ondes ainsi que des pièces avoisinantes, voir « 10. Nettoyage et entretien » en page 40.

4. À propos des micro-ondes

Les micro-ondes sont des ondes électromagnétiques hautes fréquences qui ont pour effet de réchauffer les aliments placés dans la cavité du micro-ondes. Les micro-ondes chauffent tous les objets non métalliques. N'utilisez donc pas d'objets métalliques en mode Micro-ondes. Plus les aliments contiennent d'eau, plus le réchauffement est efficace.

Pour obtenir une répartition optimale de la chaleur, laissez le plat chauffé dans le micro-ondes pendant une à deux minutes afin qu'il continue à cuire.

4.4.1. L'action des micro-ondes sur les aliments

- Les micro-ondes pénètrent dans les aliments à une profondeur d'environ 3 cm.
- Elles chauffent les molécules d'eau, de graisse et de sucre (plus l'aliment contient d'eau, plus le réchauffement est important).
- Cette chaleur se répartit ensuite – lentement – dans l'ensemble de l'aliment et entraîne la décongélation, le réchauffement et la cuisson de l'aliment.
- La cavité du micro-ondes et l'air présent dans le micro-ondes ne chauffent pas (le récipient est chauffé principalement par l'aliment chaud qu'il contient).
- Que ce soit pour cuire ou décongeler, chaque aliment nécessite une certaine quantité d'énergie – selon la formule suivante : puissance élevée – courte durée et/ou faible puissance – longue durée.

4.4.2. Le four à micro-ondes

- Un générateur de micro-ondes, appelé magnétron, produit les micro-ondes et les dirige dans la cavité du micro-ondes.
- Les parois de la cavité du micro-ondes et la vitre reflètent les micro-ondes, de telle sorte qu'il leur est impossible de s'échapper de la cavité.

- Vous pouvez régler plusieurs niveaux de puissance et le temps de cuisson du micro-ondes.
- Une fois le temps écoulé ou à l'ouverture de la porte du micro-ondes, le magnétron s'arrête immédiatement.

5. Faire cuire et mijoter au micro-ondes

- Pour disposer correctement les aliments à cuire, placez les morceaux les plus gros au niveau des bords extérieurs du récipient de cuisson.
- Respectez le temps de cuisson exact.
- Choisissez le temps de cuisson indiqué le plus court et prolongez-le au besoin.

AVERTISSEMENT !

Risque d'incendie dû à des températures très élevées.

Les aliments beaucoup trop cuits peuvent dégager de la fumée ou s'enflammer.

- Surveillez toujours la cuisson.

- Recouvrez les aliments pendant la cuisson avec un couvercle adapté au micro-ondes pour éviter les éclaboussures et cuire plus uniformément les aliments.
- Pendant leur préparation au micro-ondes, les aliments tels que les morceaux de poulet et les hamburgers doivent être retournés une fois afin d'accélérer la cuisson. Les plus grosses pièces telles que rôtis ou poulets rôtis doivent être retournées au minimum une fois.
- Il est aussi important de modifier la disposition des aliments, par ex. avec les boulettes de viande : à mi-cuisson, les aliments placés en haut doivent être déplacés vers le bas et ceux placés au milieu, vers les bords.
- Une fois les aliments chauds, mélangez-les si possible afin d'assurer une répartition uniforme de la température ou laissez la cuisson se poursuivre encore un peu.
- Pour préparer du popcorn au micro-ondes, placez le paquet de popcorn sur une assiette allant au micro-ondes et posez l'assiette sur le plateau tournant. Suivez ensuite les indications du fabricant sur le paquet de popcorn.

5.1. Matériaux adaptés au micro-ondes

Des récipients et accessoires spécialement adaptés au micro-ondes sont disponibles dans le commerce. Veillez à ce qu'ils comportent la mention « compatibles micro-ondes » ou « pour micro-ondes ». Mais vous pouvez aussi utiliser votre propre vaisselle – à condition que la matière qui la constitue soit adaptée.

5.1.1. Matériaux adaptés

- Porcelaine, vitrocéramique et verre résistant à la chaleur
- Plastique résistant à la chaleur et adapté au micro-ondes (remarque : le plastique peut malgré tout être coloré par les aliments ou déformé par la chaleur)
- Papier sulfurisé

REMARQUE !

Risque de dommage matériel !

La forte chaleur pourrait casser, déformer ou brûler les matériaux non adaptés.

▶ En mode Gril/Combiné avec gril, n'utilisez pas de récipients en porcelaine, céramique ou plastique ni de films de protection.

5.1.2. Vue d'ensemble des matériaux adaptés

Le tableau suivant peut vous aider à choisir le récipient adapté :

Récipient de cuisson	Micro-ondes	Gril	Air chaud	Mode Combiné
Verre résistant à la chaleur	Oui	Oui	Oui	Oui
Verre non résistant à la chaleur	Non	Non	Non	Non
Céramique résistante à la chaleur	Oui	Oui	Oui	Oui
Vaisselle plastique adaptée au micro-ondes	Oui	Non	Non	Non
Papier sulfurisé	Oui	Non	Non	Non
Insert métallique	Non	Oui	Oui	Non
Grille, fournie	Non	Oui	Oui	Non
Papier alu, barquettes en alu	Sous conditions	Oui	Oui	Sous conditions

*Mode Combiné : micro-ondes + gril ou micro-ondes et air chaud.

5.1.3. Taille et forme des récipients adaptés au micro-ondes

Les récipients peu profonds et larges sont préférables aux récipients étroits et hauts. Les aliments « plats » peuvent cuire uniformément.

Les récipients ronds et ovales sont préférables aux récipients carrés. Risque de surchauffe locale dans les coins.

5.2. Matériaux adaptés sous conditions

- Faïence et céramique. Utilisez des récipients en terre cuite uniquement pour décongeler des aliments ou pour des cuissons de courte durée, l'air et l'eau qui y sont contenus risquant sinon de provoquer des fissures.
- La vaisselle ornée de motifs en or ou en argent peut être utilisée uniquement si le fabricant précise « compatible micro-ondes ».
- N'utilisez pas de grandes quantités de papier alu. Vous pouvez toutefois l'utiliser en petits morceaux pour recouvrir des endroits sensibles. L'énergie micro-ondes se concentrant avant tout dans les coins des récipients, couvrez aussi ces derniers afin d'éviter tout débordement. Laissez une distance de 2,5 cm entre la feuille de papier alu et la paroi intérieure du micro-ondes.
- Les barquettes en alu (par ex. avec les plats cuisinés) sont adaptées sous certaines conditions, mais doivent avoir une hauteur minimum de 3 cm pour pouvoir être utilisées dans le micro-ondes.

5.3. Matériaux non adaptés

- Métal, donc toutes les casseroles, poêles et tous les couvercles métalliques.

REMARQUE !

Risque de dommage matériel !

Toute manipulation incorrecte de l'appareil présente un risque de dommage de l'appareil.

- En mode Micro-ondes, n'utilisez jamais de vaisselle ornée de motifs métalliques, de récipients métalliques ou la grille : risque de dommages de l'appareil et/ou de la vaisselle dû à la formation d'étincelles.
- N'utilisez pas de verres en cristal ou cristal au plomb en mode Micro-ondes. Ceux-ci peuvent se briser et les verres de couleur, se décolorer.
- N'utilisez pas de matériaux non résistants à la chaleur. Ils pourraient se déformer ou même brûler.

Pour vérifier si de la vaisselle peut être utilisée au micro-ondes, versez-y un peu d'eau et mettez-la dans le micro-ondes.

- Appuyez 2x sur le bouton rotatif / . L'appareil fonctionne alors en mode Micro-ondes pendant 1 minute. Si le récipient est plus chaud que son contenu, c'est qu'il n'est pas adapté au micro-ondes. Une vaisselle adaptée au micro-ondes chauffe uniquement au contact de la chaleur de l'aliment.

AVERTISSEMENT !
Risque d'incendie !
Toute manipulation incorrecte de l'appareil présente un risque d'incendie.

- Dès que vous remarquez des étincelles, des éclairs ou même des flammes, arrêtez immédiatement le micro-ondes en appuyant sur la touche et débranchez la fiche de la prise de courant.

6. Contenu de l'emballage

DANGER !
Risque de suffocation !
L'ingestion ou l'inhalation de petites pièces ou de films présente un risque de suffocation.

- Conservez le film d'emballage hors de portée des enfants.

Au cours du déballage assurez-vous que les éléments suivants sont bien présents et informez-nous dans un délai de 15 jours à compter de la date d'achat si ce n'est pas le cas.

Le produit que vous avez acheté comprend :

- Four micro-ondes MD 18384
- Plateau tournant
- Grille
- Mode d'emploi et documents relatifs à la garantie

7. Vue d'ensemble de l'appareil

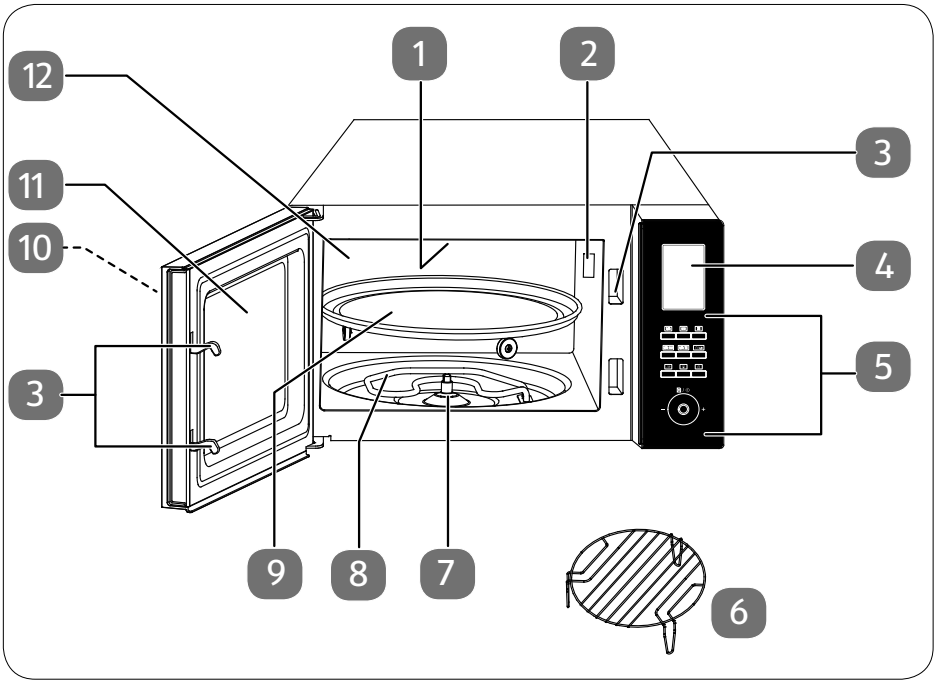

1) Gril supérieur
2) Cache du magnétron : À NE PAS ENLEVER !
3) Verrouillage de la porte
4) Écran
5) Panneau de commande
6) Grille
7) Arbre d'entraînement
8) Gril inférieur
9) Plateau tournant
10) Poignée (non illustrée)
11) Vitre
12) Cavité du micro-ondes

7.1. Contrôles

Touche/ symbole	Fonction
	• Effacer la saisie • Appuyer 1x : interrompre brièvement le programme, appuyer 2x : terminer le programme avant la fin
	Appuyer sur le bouton rotatif : • Confirmer la saisie • Démarrer le programme • Programme de démarrage rapide (programme Micro-ondes)
	Programme de cuisson à énergie micro-ondes
	Programme de cuisson en mode Combiné micro-ondes + air chaud
	Programme de cuisson en mode Combiné micro-ondes + gril
	Programme de cuisson à air chaud
	• Réglage de l'horloge • Réglage de la minuterie
	Réglage du programme de décongélation
	Tourner le bouton rotatif : • Réglage du poids des aliments à cuire • Réglage du temps de cuisson • Réglage du programme automatique (tourner dans le sens inverse des aiguilles d'une montre)
	• Activation/désactivation du verrouillage des touches

7.2. Affichage à l'écran

Symbole	Signification
	Programme Micro-ondes activé
/Gr 1	Gril supérieur activé
/Gr 2	Gril inférieur activé
/Gr 3	Grils supérieur et inférieur activés
/ /Co1	Programme Combiné micro-ondes/gril supérieur activé
/ /Co2	Programme Combiné micro-ondes/gril inférieur activé
/ /Co3	Programme Combiné micro-ondes/gril inférieur/gril supérieur activé
/ /Co4	Programme Combiné micro-ondes/air chaud 140 °C activé
/ /Co5	Programme Combiné micro-ondes/air chaud 170 °C activé
/ /Co6	Programme Combiné micro-ondes/air chaud 200 °C activé
/ /Co7	Programme Combiné micro-ondes/air chaud 230 °C activé
A12	Programme de décongélation activé
A01–A11	Programme automatique activé
E01 E02 E03	Messages d'erreur (voir chapitre « 12. Dépannage » en page 42)
	Verrouillage des touches activé

8. Avant la première utilisation

- Assurez-vous d'avoir bien retiré tous les matériaux d'emballage se trouvant dans l'appareil et sur la face intérieure de la porte du micro-ondes.

REMARQUE !

Risque de dommage !

Toute manipulation incorrecte de l'appareil présente un risque de dommage de l'appareil.

- Le cache (2) dans la cavité du micro-ondes (12) ne fait pas partie de l'emballage et ne doit en aucun cas être retiré !

8.1. Installation de l'appareil

DANGER !

Risque de blessure !

Tout dommage du micro-ondes présente un risque de blessure par électrocution ou par rayonnement micro-ondes. En cas de dommages de l'appareil, des rayons micro-ondes peuvent fuir et s'échapper de l'appareil. Tout dommage du cordon d'alimentation peut provoquer un choc électrique.

- Si le boîtier, les caches, la porte du micro-ondes, les joints de porte et/ou le verrouillage de la porte sont endommagés, ne mettez en aucun cas le micro-ondes en marche. Débranchez alors immédiatement le cordon d'alimentation de la prise de courant de type F en tirant au niveau de la fiche, jamais sur le cordon lui-même.
- Si vous constatez un dommage, ne mettez pas le micro-ondes en marche, mais adressez-vous au SAV.

REMARQUE !

Risque de dommage !

Toute manipulation incorrecte de l'appareil présente un risque de dommage de l'appareil.

- Le four à micro-ondes est destiné à un usage domestique et ne doit pas être utilisé en plein air.
- N'utilisez jamais l'appareil sans le plateau tournant et ne le faites jamais fonctionner à vide.

- N'installez pas le micro-ondes à proximité de sources de chaleur, à un endroit exposé à l'eau ou à une forte humidité ni à proximité de matériaux inflammables.
- Les pieds ne doivent pas être enlevés.
- Branchez le micro-ondes sur une prise de courant de type F facilement accessible à tout moment.

8.2. Premier nettoyage de l'appareil

- Tirez la poignée de porte (10) pour ouvrir la porte de la cavité du micro-ondes.
- Pour éliminer les restes de poussière des emballages et les résidus de fabrication éventuels, avant d'utiliser l'appareil pour la première fois, essuyez la cavité du micro-ondes (8) et la face intérieure de la vitre (11) avec un chiffon doux légèrement humide. Veillez à ce qu'aucun liquide ne pénètre dans le micro-ondes et séchez ensuite soigneusement les surfaces.
- Nettoyez le plateau tournant (9), l'arbre d'entraînement (7) et la grille (6) dans de l'eau chaude additionnée d'un peu de lessive vaisselle et séchez-les soigneusement.

8.3. Chauffage de l'appareil à vide

L'appareil doit tout d'abord être chauffé une fois à vide avant sa première utilisation afin que les résidus de fabrication puissent s'évaporer. Allumez pour cela l'appareil en mode Air chaud sans y placer d'aliments et sans accessoires comme décrit ci-dessous :

- Ouvrez la porte et retirez le cas échéant les emballages ou les accessoires se trouvant dans la cavité du micro-ondes.
  Refermez ensuite la porte.
- Appuyez une fois sur la touche pour sélectionner la température de 230 °C.
- Tournez le bouton rotatif / dans le sens des aiguilles d'une montre pour régler un temps de cuisson de 10 minutes.

- Appuyez sur le bouton rotatif / .

Le programme Air chaud démarre.

Lors de ce premier chauffage, il est possible qu'une légère odeur se dégage. Les vapeurs alors émises ne sont pas nocives et se dissipent rapidement. Veillez simplement à bien aérer la pièce, par exemple en ouvrant la fenêtre.

- L'appareil s'éteint automatiquement au bout de 10 minutes. Attendez qu'il ait complètement refroidi.
- Débranchez la fiche d'alimentation de la prise de courant, nettoyez l'intérieur du micro-ondes encore une fois avec un chiffon humide et séchez-le soigneusement.

8.4. Mise en place du plateau tournant

- Une fois que le micro-ondes a été chauffé à vide comme décrit ci-dessus, il ne doit plus être utilisé si le plateau tournant (9) n'est pas mis en place correctement.
- Placez l'arbre d'entraînement (7) dans l'orifice central du fond de la cavité du micro-ondes.
- Placez le plateau tournant (9) au centre de l'arbre d'entraînement (7).

9. Utilisation

REMARQUE !

Risque de dommage !

Toute manipulation incorrecte de l'appareil présente un risque de dommage du micro-ondes.

- N'utilisez jamais le micro-ondes sans le plateau tournant et ne le faites jamais fonctionner à vide.

Chaque fois que vous appuyez sur une touche, un signal sonore retentit pour confirmation.

9.1. Réglage de l'heure

Si le micro-ondes est mis en service pour la première fois ou si l'alimentation électrique a été interrompue, « **1:00** » s'affiche à l'écran.

Vous pouvez sélectionner le format de l'heure : 12 heures ou 24 heures.

- Appuyez une fois sur la touche pour sélectionner le format 12 heures ou appuyez deux fois sur la touche pour sélectionner le format 24 heures.

- Tournez le bouton rotatif pour régler les heures.
- Appuyez sur la touche [⏲/⏲] pour confirmer le réglage.
- Tournez le bouton rotatif pour régler les minutes.
- Appuyez sur la touche [⏲/⏲] pour confirmer le réglage.

Pendant l'exécution d'un programme, appuyez sur la touche [⏲/⏲] pour afficher l'heure actuelle.

9.2. Verrouillage des touches

- Appuyez sur la touche [🔒] pendant env. 3 secondes. Un signal sonore retentit et 🔒 s'affiche à l'écran. Les touches et le bouton de réglage du micro-ondes sont maintenant verrouillés.
- Pour désactiver la sécurité enfants, appuyez à nouveau sur la touche [🔒] pendant 3 secondes jusqu'à ce qu'un signal sonore retentisse et que l'heure s'affiche à nouveau.

9.3. Réglage du minuteur (compte à rebours)

L'appareil peut émettre un signal sonore après un laps de temps défini. Vous pouvez utiliser cette fonction pour la cuisson des œufs, par exemple.

- Appuyez sur la touche [⏲/⏲] pendant environ trois secondes en mode veille ou pendant la cuisson.
- Tournez le bouton rotatif ⏲ / ⏲ jusqu'à ce que la durée souhaitée soit réglée et que le signal sonore retentisse. Une durée maximale de 95 minutes peut être réglée.
- Appuyez sur le bouton rotatif pour confirmer le réglage.

Le signal sonore retentit une fois la durée réglée écoulée.

- Appuyez sur la touche [▽] pour quitter prématurément le compte à rebours avant la fin.

9.4. Démarrage rapide

La fonction de démarrage rapide vous permet de chauffer des aliments pendant 95 minutes max. à pleine puissance micro-ondes, sans avoir à régler l'heure séparément à l'aide du bouton rotatif.

- Fermez la porte du micro-ondes.

- Pour accéder à la fonction de démarrage rapide, appuyez une fois sur le bouton rotatif / .

Lorsque vous appuyez une fois sur le bouton rotatif, le temps de cuisson est de 30 secondes.

- Pour augmenter le temps de cuisson, appuyez rapidement sur le bouton rotatif / :

  Appuyer 1 fois : 30 secondes ;
  Appuyer 2 fois : 1 minute ;
  Appuyer 3 fois : 1 minute 30 ;
  Appuyer 4 fois : 2 minutes
  etc., jusqu'à 95 minutes max.

À partir de 5 minutes de cuisson, le réglage s'effectue par paliers de 60 secondes.
Le programme de cuisson démarre automatiquement après avoir appuyé pour la dernière fois sur le bouton rotatif / .

9.5. Cuisson uniquement en mode micro-ondes

Pour cuire avec l'énergie micro-ondes, procédez comme suit :

- Fermez la porte du micro-ondes.
- Appuyez une ou plusieurs fois sur la touche pour sélectionner un niveau de puissance en fonction du tableau suivant :

Appuyer sur la touche	Affichage à l'écran	Puissance (watts)
1 x	**P100**	900 W
2 x	**P-90**	810 W
3 x	**P-80**	720 W
4 x	**P-70**	630 W
5 x	**P-60**	540 W
6 x	**P-50**	450 W
7 x	**P-40**	360 W
8 x	**P-30**	270 W
9 x	**P-20**	180 W

Appuyer sur la touche	Affichage à l'écran	Puissance (watts)
10 x	**P-10**	90 W

- Tournez le bouton rotatif / pour régler le temps de cuisson souhaité selon les intervalles suivants. Le temps de cuisson maximal est de 95 minutes.

De 0 seconde à 5 minutes	Par paliers de 10 secondes
De 5 à 10 minutes	Par paliers de 30 secondes
De 10 à 30 minutes	Par paliers de 1 minute
À partir de 30 minutes	Par paliers de 5 minutes

- Appuyez sur le bouton rotatif. Le cycle de cuisson démarre.

9.6. Fin du cycle de cuisson

À la fin de chaque cycle de cuisson, des signaux sonores retentissent et **End** et **Hot** s'affichent alternativement à l'écran. Le cycle de cuisson en question est alors terminé.

PRUDENCE !
Risque de blessure !
Les aliments et/ou les récipients pouvant être très chauds, il existe un risque de brûlure.

- Utilisez impérativement des maniques ou des gants résistants à la chaleur pour sortir les aliments du micro-ondes.

Si la porte du micro-ondes n'est pas ouverte, les signaux sonores retentissent toutes les 2 minutes.

9.7. Interruption d'un programme

Pour retourner ou remuer les aliments en milieu de cuisson, il est souvent nécessaire d'interrompre le programme.

- Ouvrez la porte ou appuyez sur la touche pour interrompre le programme. Le temps restant est toujours affiché sur l'écran.

- Une fois la porte refermée, appuyez sur le bouton rotatif / pour poursuivre le cycle de cuisson.
- Appuyez deux fois sur la touche pour arrêter définitivement le programme avant la fin.

9.8. Modes Gril ou Combiné

AVERTISSEMENT !

Risque d'incendie !

Toute manipulation incorrecte de l'appareil présente un risque d'incendie.

- Pour les programmes avec fonction Gril ou Chaleur tournante activée, n'utilisez en aucun cas de couvercle ou de vaisselle non résistants à la chaleur qui risqueraient de fondre ou même de s'enflammer !

PRUDENCE !

Risque de blessure !

Le plateau tournant pouvant être brûlant après une cuisson au gril, il existe un risque de brûlure.

- Utilisez donc impérativement des maniques ou des gants résistants à la chaleur lorsque vous le sortez du micro-ondes.

Sur ce micro-ondes, vous pouvez définir différentes variantes du mode Combiné. Plusieurs modes de cuisson sont alors exécutés simultanément, p. ex. micro-ondes et gril ou micro-ondes, gril et chaleur tournante.

Pour chacun des programmes, la durée maximale de cuisson est de 95 minutes.

- Appuyez une ou plusieurs fois sur la touche , ou et choisissez la variante de programme. Les variantes de programme suivantes sont disponibles :

Appuyer sur la touche	Affichage à l'écran	Fonction
1 x	/Gr 1	Gril supérieur
2 x	/Gr 2	Gril inférieur
3 x	/Gr 3	Grils supérieur et inférieur
Appuyer sur la touche	**Affichage à l'écran**	**Fonction**
1 x	/ /Co1	Programme Combiné micro-ondes/gril supérieur
2 x	/ /Co2	Programme Combiné micro-ondes/gril inférieur
3 x	/ /Co3	Programme Combiné micro-ondes/gril inférieur/gril supérieur
Appuyer sur la touche	**Affichage à l'écran**	**Fonction**
1 x	/ /Co4	Programme Combiné micro-ondes/chaleur tournante 140 °C
2 x	/ /Co5	Programme Combiné micro-ondes/chaleur tournante 170 °C
3 x	/ /Co6	Programme Combiné micro-ondes/chaleur tournante 200 °C
4 x	/ /Co7	Programme Combiné micro-ondes/chaleur tournante 230 °C

- Tournez le bouton rotatif / pour régler la durée de cuisson souhaitée.
- Appuyez sur le bouton rotatif / . Le programme démarre.

9.9. Chaleur tournante

En mode chaleur tournante, de l'air chaud circule dans la cavité du micro-ondes. Ce mode est particulièrement recommandé pour la préparation de gratins ou d'aliments croustillants.
Pour utiliser le mode chaleur tournante, procédez comme suit :

- Appuyez une ou plusieurs fois sur la touche pour sélectionner la température en fonction du tableau suivant :

Appuyer sur la touche	Température
1 x	230 °C
2 x	220 °C
3 x	210 °C
4 x	200 °C
5 x	190 °C
6 x	180 °C
7 x	170 °C
8 x	160 °C
9 x	150 °C
10 x	140 °C

- Appuyez sur le bouton rotatif / pour préchauffer l'appareil. Le symbole clignote sur l'écran. Un signal sonore retentit lorsque la température est atteinte.
- Ouvrez la porte et placez les aliments au centre de la cavité du micro-ondes.
- Fermez la porte du micro-ondes.
- Tournez le bouton rotatif pour régler le temps de cuisson souhaité. Le temps de cuisson maximal est de 95 minutes.
- Appuyez sur le bouton rotatif / . Le programme démarre.

9.9.1. Chaleur tournante sans préchauffage

- Ouvrez la porte et placez les aliments au centre de la cavité du micro-ondes.
- Fermez la porte du micro-ondes.
- Appuyez une ou plusieurs fois sur la touche pour sélectionner la température.
- Tournez le bouton rotatif pour régler le temps de cuisson souhaité. Le temps de cuisson maximal est de 95 minutes.
- Appuyez sur le bouton rotatif / . Le programme démarre.

9.10. Décongélation rapide

- Ouvrez la porte et placez les aliments congelés dans un récipient approprié au centre de la cavité du micro-ondes.
- Fermez la porte du micro-ondes.
- Appuyez sur la touche .
- Tournez le bouton rotatif / pour régler la durée de décongélation souhaitée. La durée de décongélation maximale est de 95 minutes.
- Appuyez sur le bouton rotatif / . Le programme démarre.

Ouvrez la porte à peu près à la moitié du temps de décongélation réglé (un signal sonore retentit) et retournez les aliments afin de garantir une décongélation homogène.

- Fermez la porte et appuyez sur le bouton rotatif / pour poursuivre la décongélation.

9.11. Décongélation en fonction du poids

- Ouvrez la porte et placez les aliments congelés dans un récipient approprié au centre de la cavité du micro-ondes.
- Fermez la porte du micro-ondes.
- Tournez le bouton rotatif / dans le sens inverse des aiguilles d'une montre pour sélectionner le programme automatique A-12.
- Appuyez sur le bouton rotatif / .

Le poids **100 g** s'affiche sur l'écran.

- Tournez le bouton rotatif pour régler le poids souhaité des aliments congelés (de 100 g à 1 800 g).
- Appuyez sur le bouton rotatif / . Le programme démarre.

Ouvrez la porte à peu près à la moitié du temps de décongélation réglé (un signal sonore retentit) et retournez les aliments afin de garantir une décongélation homogène.

- Fermez la porte et appuyez sur le bouton rotatif / pour poursuivre la décongélation.

9.12. Cuisson automatique

Avec les programmes automatiques, il n'est pas nécessaire d'indiquer le temps de cuisson et le niveau de puissance. Le four à micro-ondes détermine automatiquement les valeurs en fonction du type d'aliment sélectionné.

Au total, 12 programmes automatiques sont disponibles (y compris la décongélation en fonction du poids, voir « 9.11. Décongélation en fonction du poids » en page 35).

AVERTISSEMENT !

Risque d'incendie !

Toute manipulation incorrecte de l'appareil présente un risque d'incendie.

- Pour les programmes avec fonction Gril ou Chaleur tournante activée, n'utilisez en aucun cas de couvercle ou de vaisselle non résistante à la chaleur qui risqueraient de fondre ou même de s'enflammer !

PRUDENCE !

Risque de blessure !

Le plateau tournant pouvant être brûlant après une cuisson au gril, il existe un risque de brûlure.

- Utilisez donc impérativement des maniques ou des gants résistants à la chaleur lorsque vous le sortez du micro-ondes.

9.12.1. Réglage d'un programme automatique

- Ouvrez la porte et placez les aliments dans un récipient approprié au centre du plateau tournant (9).
- Fermez la porte du micro-ondes.
- Tournez le bouton rotatif / dans le sens inverse des aiguilles d'une montre

pour sélectionner un programme automatique A-01 jusqu'à A-12.

Le symbole ainsi que le programme sélectionné s'affichent sur l'écran.

- Appuyez sur le bouton rotatif / .

Le poids s'affiche sur l'écran.

- Tournez le bouton rotatif pour régler le poids des aliments souhaité.
- Appuyez sur le bouton rotatif / . Le programme démarre.

Le numéro de programme (par ex. « **A-01** » pour le programme automatique 1) s'affiche sur l'écran.

Si le plat n'est pas assez cuit, prolongez la cuisson de quelques minutes.

N'oubliez pas que la taille, la forme et le type d'aliment déterminent le résultat de la cuisson.

Les programmes tiennent compte de la quantité/du poids suivants des aliments :

Programme	Mode	Quantité/ poids de l'aliment	Remarques sur le processus de cuisson
A-01 Pommes de terre		100-800 g	▶ Utilisez un récipient adapté au micro-ondes. Il est conseillé d'utiliser des pommes de terre non épluchées pour un cycle de cuisson. Piquez plusieurs fois la peau des pommes de terre. ▶ Placez les pommes de terre non épluchées dans un récipient. Utilisez si possible des pommes de terre de même taille et évitez qu'elles se touchent.
A-02 Réchauffer		300-700 g	Convient aux aliments réfrigérés (5-10 °C) ▶ Utilisez un récipient ou une assiette résistant(e) à la chaleur et adapté(e) au micro-ondes pour chauffer un plat.

Programme	Mode	Quantité/ poids de l'aliment	Remarques sur le processus de cuisson
A-03 Boissons		200-500 g	▶ Utilisez un récipient adapté au micro-ondes. Ne le fermez pas.
A-04 Soupe		300-500 g	▶ Utilisez un récipient adapté au micro-ondes.
A-05 Poisson		200-1 200 g	▶ Utilisez une assiette résistante à la chaleur et adaptée au micro-ondes d'un diamètre de 22-27 cm. ▶ Assaisonnez le poisson à votre goût et incisez la peau plusieurs fois si nécessaire.
A-06 Légumes		100-1 000 g	▶ Utilisez un récipient adapté au micro-ondes pour la cuisson des légumes. Ajoutez environ 1 cuillère à soupe d'eau pour 100 g.
A-07 Pizza		150-450 g	▶ Placez la pizza sur le plateau tournant. ▶ Choisissez le programme A-07. ▶ Tournez le bouton rotatif pour régler la température d'origine (-18 °C, 20 °C ou 5 °C) de la pizza. ▶ Appuyez sur le bouton rotatif / pour confirmer le réglage. ▶ Tournez le bouton rotatif pour régler le poids de la pizza. ▶ Appuyez sur le bouton rotatif / . Le programme démarre.

Programme	Mode	Quantité/ poids de l'aliment	Remarques sur le processus de cuisson
A-08 Saucisses maigres		100-500 g	▶ Utilisez une assiette résistante à la chaleur et adaptée au micro-ondes pour la cuisson, et placez l'assiette au centre du plateau tournant. ▶ Piquez les saucisses si nécessaire.
A-09 Volaille		400-1 400 g	▶ Utilisez une assiette résistante à la chaleur et adaptée au micro-ondes. À la moitié du temps de cuisson, un signal sonore retentit. ▶ Ouvrez la porte du micro-ondes et retournez la viande. ▶ Fermez la porte du micro-ondes et appuyez sur le bouton rotatif / pour poursuivre le programme
A-10 Porc		200-1 400 g	
A-11 Bœuf		200-1 400 g	

10. Nettoyage et entretien

AVERTISSEMENT !
Risque d'électrocution !
Les câbles conducteurs de courant présentent un risque d'électrocution.

- Avant de nettoyer le micro-ondes, éteignez-le et débranchez la fiche d'alimentation de la prise de courant.

AVERTISSEMENT !
Risque de court-circuit !
Les projections d'eau et/ou les vapeurs peuvent provoquer un court-circuit.

- N'utilisez en aucun cas un nettoyeur vapeur pour nettoyer l'appareil.

ATTENTION !
Risque de dommage !
L'utilisation de produits d'entretien non adaptés sur le micro-ondes peut endommager les surfaces de l'appareil.

- N'utilisez pas de produits chimiques agressifs, de détergents abrasifs ou d'éponges dures pour nettoyer l'appareil.

Un micro-ondes sale peut entraîner la détérioration des surfaces, ce qui nuirait à la longévité de l'appareil et pourrait engendrer des situations dangereuses. Il est donc important de nettoyer régulièrement votre micro-ondes et d'en éliminer les résidus alimentaires.

- Gardez toujours l'intérieur de votre micro-ondes bien propre. Essuyez les éclaboussures ou les liquides renversés sur les parois de la cavité du micro-ondes avec un chiffon humide. En cas de fort encrassement, vous pouvez utiliser un produit d'entretien doux. N'utilisez pas de détergents agressifs et abrasifs ni de grattoirs en métal tranchant pour nettoyer la porte vitrée du micro-ondes, car ils risqueraient de rayer la surface et de détruire le verre.

- Nettoyez les surfaces extérieures avec un chiffon humide. Pour éviter tout risque d'endommagement des pièces fonctionnelles situées à l'intérieur du micro-ondes, évitez que de l'eau ne pénètre dans les orifices d'aération.
- Nettoyez les éléments de la porte, de la vitre et du mécanisme de fermeture avec précaution à l'aide d'un savon doux. Faites particulièrement attention à ce que ces pièces ne soient pas endommagées.
- N'utilisez pas de nettoyeur vapeur. Les surfaces pourraient être endommagées.
- Le panneau de commande ne doit pas être mouillé. Nettoyez-le uniquement avec un chiffon doux légèrement humidifié. Lorsque vous nettoyez le panneau de commande, laissez la porte du micro-ondes ouverte afin d'éviter d'allumer l'appareil par inadvertance.
- Si l'appareil est utilisé dans une pièce très humide, de l'eau de condensation peut apparaître sur les surfaces extérieures. Si de l'eau de condensation s'accumule dans la cavité du micro-ondes ou sur les surfaces externes, essuyez-la avec un chiffon doux.
- Sortez occasionnellement le plateau tournant du micro-ondes pour le nettoyer. Lavez le plateau dans de l'eau chaude additionnée d'un savon doux ou au lave-vaisselle.
- Essuyez ensuite soigneusement le plateau tournant avec un chiffon doux.
- Lavez la grille dans de l'eau chaude additionnée d'un savon doux. Laissez les salissures tenaces tremper un certain temps.
- Essuyez la cavité du micro-ondes avec un chiffon humide et un détergent doux.
- Pour éliminer les éventuelles odeurs, chauffez 5 minutes dans le micro-ondes, dans un récipient profond adapté au micro-ondes, l'équivalent d'une tasse d'eau additionnée du jus et du zeste d'un citron. Rincez soigneusement l'intérieur du micro-ondes et essuyez-le avec un chiffon doux et sec.
- Si l'éclairage du micro-ondes doit être remplacé, adressez-vous à un atelier qualifié ou au SAV.

11. Mise hors tension

- Si vous n'utilisez pas le micro-ondes pendant une période prolongée, débranchez la fiche d'alimentation et rangez le micro-ondes dans un endroit sec, propre et sans poussière.

12. Dépannage

Problème/message d'erreur	Cause possible	Solution
Le four à micro-ondes ne démarre pas.	La fiche d'alimentation n'est pas bien branchée sur la prise de courant.	▶ Débranchez la fiche de la prise et attendez env. 10 secondes avant de la rebrancher.
	Le fusible a brûlé.	▶ Adressez-vous au SAV.
	La prise de courant de type F est défectueuse.	▶ Vérifiez la prise de courant de type F en y branchant un autre appareil.
E01 Signal sonore récurrent	La sécurité antisurchauffe s'est déclenchée.	▶ Appuyez sur la touche pour éteindre l'appareil. ▶ Laissez l'appareil refroidir.
E02 Signal sonore récurrent	La sécurité basse température s'est déclenchée.	▶ Appuyez sur la touche pour éteindre l'appareil. ▶ Attendez que l'appareil puisse à nouveau fonctionner à des températures normales.
E03 Signal sonore récurrent	Court-circuit du capteur	▶ Appuyez sur la touche pour éteindre l'appareil. ▶ Débranchez la fiche d'alimentation de la prise de courant. ▶ Adressez-vous au SAV.

13. Recyclage

EMBALLAGE

L'appareil est placé dans un emballage afin de le protéger contre tout dommage pendant le transport. Les emballages sont fabriqués à partir de matériaux qui peuvent être éliminés de manière écologique et remis à un service de recyclage approprié.

APPAREIL

La mise au rebut des appareils usagés avec les déchets ménagers est interdite.

Conformément à la directive 2012/19/UE, l'appareil doit être éliminé de manière réglementaire une fois arrivé en fin de cycle de vie.

Les matériaux recyclables contenus dans l'appareil seront recyclés, respectant ainsi l'environnement.

Déposez l'appareil usagé auprès d'un point de collecte de déchets électriques et électroniques ou auprès d'un centre de tri.

Pour de plus amples renseignements, adressez-vous à l'entreprise d'élimination des déchets locale ou à la municipalité.

14. Caractéristiques techniques

Tension nominale	230 V~50 Hz

Puissances nominales

Micro-ondes	Env. 1 600 W
Gril	Env. 1 200 W
Double gril	Env. 1 750 W
Chaleur tournante	Env. 2 300 W
Puissance de sortie nominale (micro-ondes) :	900 W
Fréquence micro-ondes :	2 450 MHz

Dimensions (l x H x P) en cm

Boîtier :	48,3 x 29,2 x 49
Cavité :	34,4 x 34,0 x 22
Contenance :	25 litres
Poids net :	18,6 kg

La cavité du micro-ondes (12) et le plateau tournant en verre (9) sont adaptés au contact alimentaire.

Sous réserve de modifications techniques !

15. Information relative à la conformité

Le fabricant déclare par la présente que le micro-ondes est conforme aux exigences européennes suivantes :

- Directive concernant la compatibilité électromagnétique 2014/30/UE
- Directive basse tension 2014/35/UE
- Directive sur l'écoconception 2009/125/CE
- Directive RoHS 2011/65/UE

16. Informations relatives au SAV

Si votre appareil ne fonctionne pas de la manière dont vous le souhaitez, veuillez d'abord vous adresser à notre SAV. Vous disposez des moyens suivants pour entrer en contact avec nous :

- Au sein de notre Service Community, vous pouvez discuter avec d'autres utilisateurs ainsi qu'avec nos collaborateurs pour partager vos expériences et vos connaissances.
  Vous pouvez accéder à notre Service Community ici :
  http://community.medion.com.
- Vous pouvez également utiliser notre formulaire de contact disponible ici : www.medion.com/contact.
- Notre équipe du service après-vente se tient également à votre disposition via notre assistance téléphonique ou par courrier.

Horaires d'ouverture	Hotline SAV
Lun - Ven : 9h00 à 19h00	✆ 02 43 16 60 30
Adresse du SAV	
MEDION France **75 Rue de la Foucaudière** **72100 LE MANS** **France**	

Le présent mode d'emploi et bien d'autres sont disponibles au téléchargement sur le portail de service après-vente www.medion.com/fr/service/accueil/.
Vous pourrez également y trouver des pilotes et d'autres logiciels pour différents appareils.
Vous pouvez également scanner le code QR ci-contre pour charger le mode d'emploi sur un appareil mobile via le portail de service.

17. Mentions légales

Copyright © 2018
Date : 10.07.2018
Tous droits réservés.

Le présent mode d'emploi est protégé par les droits d'auteur.
Toute reproduction sous forme mécanique, électronique ou sous toute autre forme que ce soit est interdite sans l'autorisation préalable écrite du fabricant.

L'entreprise suivante possède les droits d'auteur :

MEDION AG
Am Zehnthof 77
45307 Essen
Allemagne

Veuillez noter que l'adresse ci-dessus n'est pas celle du service des retours. Contactez toujours notre service après-vente d'abord.

SAV

02 43 16 60 30

appel non surtaxé

www.medion.fr

© Copyright
Toute réimpression ou duplication (même partielle) requiert l'autorisation de :
MEDION AG
Am Zehnthof 77
45307 Essen
Allemagne

AA 43/18 B

Ce document, y compris l'ensemble de ses parties, est protégé par la législation sur le droit d'auteur.

Toute utilisation ne respectant pas les dispositions de la législation sur le droit d'auteur est illicite et passible de poursuites.

Ceci vaut en particulier pour les duplications, traductions, reproductions sur microfilm, le transfert et le traitement dans des systèmes électroniques.

MEDION France
75 Rue de la Foucaudière
72100 LE MANS
FRANCE