QUIGG

Four micro-ondes

MD 17650

3 ans
GARANTIE FABRICANT

SAV
02 43 16 60 30
www.medion.fr
Art.: 7372 S 19/17 A

NOTICE D'UTILISATION

CE

26073729
S 19/17 A
7372

Sommaire

1. À propos de ce mode d'emploi 4
1.1. Symboles et avertissements utilisés dans ce mode d'emploi 4
2. Utilisation conforme 5
3. Consignes de sécurité 7
3.1. Surfaces brûlantes 10
3.2. Consignes de sécurité spéciales concernant l'exposition aux micro-ondes 11
3.3. Consignes de sécurité lors du réchauffement de liquides 13
3.4. Nettoyage et entretien de l'appareil 13
4. Contenu de l'emballage 14
5. À propos des micro-ondes 14
5.1. L'action des micro-ondes sur les aliments 14
5.2. Le four micro-ondes 15
6. Bouillir et mijoter au four micro-ondes 15
6.1. Remarques générales 15
6.2. Matériaux adaptés au four micro-ondes 16
6.3. Matériaux adaptés sous conditions 16
6.4. Matériaux non adaptés 17
7. Vue d'ensemble de l'appareil 18
8. Avant la première utilisation 19
8.1. Installation de l'appareil 19
8.2. Premier nettoyage de l'appareil 20
8.3. Mise en place des accessoires 20
9. Fonctionnement du four micro-ondes 21
9.1. Fin du cycle de cuisson 22
9.2. Interruption d'un programme 22
10. Nettoyage et entretien 22
11. Mise hors tension 23
12. Dépannage rapide 24
13. Recyclage 24
13.1. Appareil 24
13.2. Emballage 24
14. Caractéristiques techniques 25
15. Déclaration de conformité 25
16. Mentions légales 26

1. À propos de ce mode d'emploi

Lisez le mode d'emploi attentivement, en particulier les consignes de sécurité, avant de mettre l'appareil en service. Tenez compte des avertissements figurant sur l'appareil et dans le mode d'emploi.

Toutes les opérations sur et avec le présent appareil doivent être exécutées uniquement comme décrit dans ce mode d'emploi. Ayez toujours ce mode d'emploi à portée de main et conservez-le soigneusement afin de pouvoir le remettre au nouveau propriétaire si vous donnez ou vendez l'appareil !

1.1. Symboles et avertissements utilisés dans ce mode d'emploi

DANGER !

Avertissement d'un risque vital immédiat !

AVERTISSEMENT !

Avertissement d'un risque vital possible et/ou de blessures graves irréversibles !

AVERTISSEMENT !

Avertissement d'un risque de choc électrique !

AVERTISSEMENT !

Avertissement d'un risque dû à des surfaces brûlantes !

PRUDENCE !

Respecter les consignes pour éviter toute blessure et tout dommage matériel !

ATTENTION !

Respecter les consignes pour éviter tout dommage matériel !

REMARQUE !
Information supplémentaire pour l'utilisation de l'appareil.

REMARQUE !
Respecter les consignes du mode d'emploi !

- Énumération / information sur des événements se produisant en cours d'utilisation
- ▸ Action à exécuter

2. Utilisation conforme

L'appareil doit servir uniquement à chauffer des aliments adaptés dans des récipients et de la vaisselle adaptés. Il ne doit pas être utilisé en plein air !

Cet appareil est destiné à être utilisé dans les ménages privés ou pour des applications ménagères similaires, par exemple

- par le personnel de cuisines, magasins ou bureaux et d'autres domaines professionnels ;
- dans les exploitations agricoles ;
- par les clients d'hôtels, de motels et d'autres établissements d'hébergement ;
- dans les bed and breakfasts.
- L'appareil n'est pas destiné à une utilisation industrielle/commerciale.

Veuillez noter qu'en cas d'utilisation non conforme, la garantie est annulée :

- Ne transformez pas l'appareil sans notre accord et n'utilisez pas d'appareils supplémentaires autres que ceux que nous avons nous-mêmes autorisés ou vendus.

- Utilisez uniquement des pièces de rechange et accessoires que nous avons vendus ou autorisés.
- Tenez compte de toutes les informations contenues dans le présent mode d'emploi, en particulier des consignes de sécurité. Toute autre utilisation est considérée comme non conforme et peut entraîner des dommages corporels ou matériels.
- N'utilisez pas l'appareil dans des zones potentiellement explosives. En font p. ex. partie les installations de citernes, les zones de stockage de carburant ou les zones dans lesquelles des solvants sont traités. Cet appareil ne doit pas non plus être utilisé dans des zones où l'air contient des particules en suspension (p. ex. poussière de farine ou de bois).
- N'exposez pas l'appareil à des conditions extrêmes. À éviter :
  - Humidité de l'air élevée ou contact avec des liquides
  - Températures extrêmement hautes ou basses
  - Rayonnement direct du soleil
  - Feu nu

3. Consignes de sécurité

AVERTISSEMENT !
Risque de blessure !

Risque de blessure pour les enfants et personnes à capacités physiques, sensorielles ou mentales restreintes (par exemple personnes partiellement handicapées, personnes âgées avec diminution de leurs capacités physiques et mentales) ou manquant d'expériences et/ou de connaissances (par exemple enfants plus âgés).

- Conserver l'appareil et les accessoires dans un endroit hors de portée des enfants.
- Cet appareil peut être utilisé par des enfants âgés de plus de 8 ans et par des personnes à capacités physiques, sensorielles ou mentales restreintes ou manquant d'expériences et/ou de connaissances s'ils sont surveillés ou s'ils ont reçu des instructions pour pouvoir utiliser l'appareil en toute sécurité et ont compris les dangers en résultant. Ne pas laisser les enfants jouer avec l'appareil. Le nettoyage et la maintenance de l'appareil par l'utilisateur ne doivent pas être exécutés par des enfants, sauf si ceux-ci sont âgés de 8 ans et plus et sont surveillés.
- Conserver l'appareil et le cordon d'alimentation hors de portée des enfants de moins de 8 ans.

L'ingestion ou l'inhalation de petites pièces ou de films présente un risque de suffocation.

- Conserver tous les emballages utilisés (sachets, polystyrène, etc.) hors de portée des enfants.

DANGER !

Risque de blessure !

Tout dommage du four micro-ondes présente un risque de blessure par électrocution ou rayonnement micro-ondes.

- Avant la première mise en service et après chaque utilisation, vérifier si le four micro-ondes et le cordon d'alimentation ne sont pas endommagés.
- Si le four micro-ondes ou le cordon d'alimentation présente des dommages visibles, ne pas utiliser l'appareil.
- Si vous constatez un dommage causé lors du transport, adressez-vous immédiatement au SAV Medion.
- Branchez l'appareil uniquement sur une prise de terre réglementaire et protégée électriquement. La tension secteur doit correspondre à celle indiquée dans les caractéristiques techniques de l'appareil.
- La prise doit rester accessible s'il devait s'avérer nécessaire de débrancher rapidement l'appareil.
- En cas de dommages de l'appareil, des rayons micro-ondes peuvent fuir et s'échapper de l'appareil. Tout dommage du cordon d'alimentation peut provoquer un choc électrique.
- Si le boîtier, les caches, la porte, les joints de porte et/ou le verrouillage de la porte sont endommagés, ne mettre en aucun cas l'appareil en marche. Débrancher alors immédiatement le cordon d'alimentation de la prise de courant en tirant au niveau de la fiche, jamais sur le cordon lui-même. Ne mettez plus l'appareil en marche tant qu'il n'a pas été réparé par un technicien spécialement formé à cet effet.
- Excepté pour les techniciens spécialement formés à cet effet, il est dangereux pour quiconque de procéder à toute opération d'entretien ou de réparation nécessitant le retrait d'un

cache qui assure la protection contre l'exposition aux rayons générés par l'énergie micro-ondes.

- Ne pas retirer les caches dans la cavité du four micro-ondes ni le film interne de la vitre : risque de fuite de rayons micro-ondes.
- Ne modifier en aucun cas soi-même l'appareil et ne pas essayer d'ouvrir et/ou de réparer soi-même une pièce de l'appareil.
- Afin d'éviter tout danger, faire réparer le four micro-ondes et le cordon d'alimentation uniquement par un atelier qualifié ou s'adresser au SAV Medion.

ATTENTION

Risque de dommage !

Toute installation incorrecte de l'appareil peut l'endommager.

- Ce four micro-ondes s'utilise posé sur un support. Il ne doit en aucun cas être encastré.
- Vérifier que le cordon d'alimentation n'est pas endommagé et qu'il ne passe pas sous l'appareil, sur une surface chaude ou des arêtes contondantes.
- Installer le four micro-ondes sur une surface plane et stable pouvant supporter le poids de l'appareil à vide plus le poids maximum des aliments qui y sont préparés.
- Installer le four micro-ondes uniquement dans un endroit sec protégé.
- Ne pas exposer le four micro-ondes à des gouttes et projections d'eau. Si le four micro-ondes devait malgré tout entrer en contact avec de l'eau, débrancher immédiatement la fiche d'alimentation de la prise de courant.
- Ne pas installer le four micro-ondes à proximité de sources de chaleur.

3.1. Surfaces brûlantes

DANGER !
Risque d'explosion !
Les mélanges d'eau et d'huile peuvent s'enflammer, voire même exploser.

- Ne pas faire chauffer de mélange d'eau et de graisse ou d'huile dans le four micro-ondes.

AVERTISSEMENT !
Risque d'incendie !
Toute manipulation incorrecte de l'appareil présente un risque d'incendie.

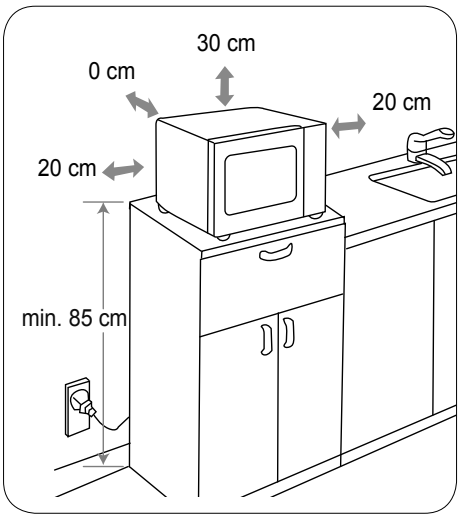

- Ne pas poser d'objets sur le four micro-ondes. Pour garantir une aération suffisante, prévoir une distance de 30 cm au-dessus du four micro-ondes et de 20 cm de chaque côté. Ne pas recouvrir ni obstruer les orifices d'aération du four micro-ondes.
- Ne jamais laisser le four micro-ondes sans surveillance lorsqu'il fonctionne.
- Ce four micro-ondes n'est pas destiné à fonctionner avec une minuterie externe ou un système de commande à distance séparé.
- Toujours surveiller le four micro-ondes pendant le réchauffement ou la cuisson d'aliments dans des matériaux inflammables tels que récipients en plastique ou papier.

- Utiliser le four micro-ondes uniquement pour chauffer des aliments adaptés dans des récipients et de la vaisselle adaptés.
- Ne pas chauffer ni essayer de faire sécher d'objets inflammables (pas d'aliments ni de vêtements, coussins chauffants, pantoufles, éponges, chiffons humides et similaires) dans le four micro-ondes.
- Ne pas préparer dans le four micro-ondes d'aliments contenant de l'alcool. Ne pas faire frire d'aliments et ne pas chauffer d'huile dans le four micro-ondes !
- Charger uniformément le plateau tournant de manière à ce qu'il n'entre pas en contact avec la paroi intérieure métallique du four micro-ondes pendant le fonctionnement afin d'éviter toute formation d'étincelles.
- En cas de dégagement de fumée, laisser impérativement la porte fermée afin d'éviter la formation de flammes ou d'étouffer les flammes déjà existantes. Éteindre immédiatement l'appareil en débranchant la fiche d'alimentation de la prise.

3.2. Consignes de sécurité spéciales concernant l'exposition aux micro-ondes

DANGER !
Risque de blessure !
L'éclatement de récipients présente un risque de blessure.

- Ne pas faire chauffer d'aliments ni de liquides dans des récipients hermétiquement fermés ! Ceux-ci pourraient éclater dans le four micro-ondes ou causer des blessures lorsqu'ils sont ouverts. Enlever systématiquement le bouchon des bouteilles (p. ex. avec les biberons) et le couvercle des récipients.

PRUDENCE !

Risque de blessure !

Il existe un risque de blessure par brûlure.

- Les aliments préparés au four micro-ondes ne chauffent éventuellement pas uniformément. Vérifier la température des aliments chauffés avant de les consommer. Être particulièrement prudent avec les aliments pour bébés et les biberons : toujours remuer ou secouer l'aliment avant de vérifier sa température afin d'éviter tout risque de brûlure.
- Ne pas chauffer au four micro-ondes d'œufs avec coquille ou d'œufs durs entiers, ils risqueraient d'exploser pendant la cuisson et aussi une fois sortis du four micro-ondes. Chauffer des œufs au four micro-ondes uniquement dans de la vaisselle spéciale adaptée au four micro-ondes.
- Inciser la peau d'aliments tels que tomates, saucisses, aubergines et similaires avant de les cuire afin d'éviter qu'ils n'éclatent.

ATTENTION !

Risque de dommage !

Toute manipulation incorrecte de l'appareil présente un risque de dommage de l'appareil.

- Ne jamais utiliser l'appareil sans le plateau tournant et ne jamais le faire fonctionner à vide.
- Utiliser uniquement les accessoires fournis ou ceux qui sont décrits dans ce mode d'emploi comme étant appropriés.
- En mode four micro-ondes, ne jamais utiliser de vaisselle ornée de motifs métalliques ni de vaisselle en métal : risque de dommages de l'appareil et/ou de la vaisselle dû à la formation d'étincelles.
- Utiliser de la vaisselle adaptée au four micro-ondes. À l'achat, vérifier qu'elle comporte bien la mention « allant au four micro-ondes » ou « pour four micro-ondes ».

3.3. Consignes de sécurité lors du réchauffement de liquides

PRUDENCE !
Risque de blessure !
Il existe un risque de blessure par brûlure.

- Tout liquide placé dans le four micro-ondes peut chauffer au-delà de son point d'ébullition, c.-à-d. déjà atteindre sa température d'ébullition sans qu'apparaissent les bulles de vapeur typiques à la cuisson. En cas de secousses, p. ex. lorsqu'on enlève le récipient du four micro-ondes, le liquide peut alors se mettre à bouillir brusquement et provoquer des éclaboussures brûlantes.
- Ne pas utiliser de récipients hauts et étroits.
- Pour chauffer un liquide dans l'appareil, placer un bâtonnet en verre ou en céramique dans le récipient afin d'éviter que le liquide ne boue. Une fois le liquide chaud, attendre un moment, tapoter avec précaution sur le récipient et mélanger si possible le liquide avant de le sortir du four micro-ondes.

3.4. Nettoyage et entretien de l'appareil

ATTENTION !
Risque de dommage !
Toute manipulation incorrecte de l'appareil présente un risque de dommage de l'appareil.

- Surfaces sensibles du plateau tournant. Éviter tout contact avec des aliments acides. Le plateau tournant pourrait sinon être endommagé.
- L'utilisation de produits d'entretien non adaptés sur l'appareil peut endommager les surfaces de l'appareil. N'utilisez pas pour nettoyer l'appareil de produits chimiques agressifs, de détergents abrasifs ou d'éponges dures.

- Ne nettoyez pas l'appareil avec un nettoyeur à vapeur. La vapeur pourrait pénétrer à l'intérieur de l'appareil et endommager l'électronique ainsi que les surfaces.
- Un four micro-ondes sale peut entraîner la détérioration des surfaces, ce qui nuirait à la longévité de l'appareil et peut engendrer des situations dangereuses.
- Nettoyer régulièrement le four micro-ondes et enlever les restes d'aliments.
- Respecter les consignes de nettoyage des joints de la porte, de la cavité du four micro-ondes ainsi que des pièces avoisinantes, voir « 10. Nettoyage et entretien » à la page 22.

4. Contenu de l'emballage

Au cours du déballage, assurez-vous que les éléments suivants sont présents :

- Four micro-ondes MD 17650
- Plateau tournant en verre
- Anneau à roulettes
- Mode d'emploi et carte de garantie

5. À propos des micro-ondes

Les micro-ondes sont des ondes électromagnétiques hautes fréquences qui ont pour effet le réchauffement des aliments placés dans la cavité du four micro-ondes. Les micro-ondes chauffent tous les objets non métalliques. N'utilisez donc pas d'objets métalliques en mode four micro-ondes. Plus les aliments contiennent d'eau, plus le réchauffement est efficace.

Pour obtenir une répartition optimale de la chaleur, laissez le plat chauffé dans le four micro-ondes pendant une à deux minutes afin qu'il continue à cuire.

5.1. L'action des micro-ondes sur les aliments

- Les micro-ondes pénètrent dans les aliments à une profondeur d'environ 3 cm.
- Elles chauffent les molécules d'eau, de graisse et de sucre (plus l'aliment contient d'eau, plus le réchauffement est important).
- Cette chaleur se répartit ensuite – lentement – dans l'ensemble de l'aliment et entraîne la décongélation, le réchauffement et la cuisson de l'aliment.
- La cavité du four micro-ondes et l'air présent dans le four micro-ondes ne chauffent pas (le récipient est chauffé principalement par l'aliment chaud qu'il contient).

- Que ce soit pour cuire ou décongeler, chaque aliment nécessite une certaine quantité d'énergie – selon la formule suivante : puissance élevée – courte durée et/ou faible puissance – longue durée.

5.2. Le four micro-ondes

- Un générateur de micro-ondes, appelé magnétron, produit les micro-ondes et les dirige dans la cavité du four micro-ondes.
- Les parois de la cavité du four micro-ondes et la vitre reflètent les micro-ondes, de telle sorte qu'il leur est impossible de s'échapper de la cavité.
- Vous pouvez régler plusieurs niveaux de puissance et le temps de cuisson du four micro-ondes.
- Une fois le temps écoulé ou lorsque vous ouvrez la porte du four micro-ondes, le magnétron s'arrête immédiatement.

6. Bouillir et mijoter au four micro-ondes

6.1. Remarques générales

- Pour disposer correctement les aliments à cuire, placez les morceaux les plus gros au niveau des bords extérieurs du récipient de cuisson.
- Respectez le temps de cuisson exact.
- Choisissez le temps de cuisson indiqué le plus court et prolongez-le au besoin.

AVERTISSEMENT !

Risque d'incendie dû à des températures très élevées.

Les aliments beaucoup trop cuits peuvent dégager de la fumée ou s'enflammer.

- Toujours surveiller la cuisson.

- Recouvrir les aliments pendant la cuisson avec un couvercle adapté au four micro-ondes pour éviter les éclaboussures et cuire plus uniformément les aliments.
- Pendant leur préparation au four micro-ondes, les aliments tels que les morceaux de poulet et les hamburgers doivent être retournés une fois afin d'accélérer la cuisson. Les plus grosses pièces telles que rôtis ou poulets rôtis doivent être retournées au minimum une fois.
- Il est aussi important de modifier la disposition des aliments, p. ex. avec les boulettes de viande : à mi-cuisson, les aliments placés en haut doivent être déplacés vers le bas et ceux placés au milieu, vers les bords.
- Une fois les aliments chauds, les mélanger si possible afin d'assurer une répartition uniforme de la température ou laisser la cuisson se poursuivre encore un peu.

6.2. Matériaux adaptés au four micro-ondes

Des récipients et accessoires spécialement adaptés au four micro-ondes sont disponibles dans le commerce. Veillez à ce qu'ils comportent la mention « allant au four micro-ondes » ou « pour four micro-ondes ». Mais vous pouvez aussi utiliser votre propre vaisselle – à condition que la matière qui la constitue soit adaptée.

6.2.1. Matériaux adaptés

- Porcelaine, vitrocéramique et verre résistant à la chaleur
- Plastique résistant à la chaleur et adapté au four micro-ondes (attention : le plastique peut malgré tout être coloré par les aliments ou déformé par la chaleur)
- Papier sulfurisé

6.2.2. Vue d'ensemble des matériaux adaptés

Le tableau suivant peut vous aider à choisir le récipient adapté :

Récipient de cuisson	Utilisation dans le four micro-ondes
Verre résistant à la chaleur	Oui
Verre non résistant à la chaleur	Non
Céramique résistante à la chaleur	Oui
Vaisselle plastique adaptée au four micro-ondes	Oui
Papier absorbant	Oui
Insert métallique	Non
Papier alu, barquettes en alu	Sous conditions

6.2.3. Taille et forme des récipients adaptés au four micro-ondes

Les récipients peu profonds et larges sont préférables aux récipients étroits et hauts. Les aliments « plats » peuvent cuire uniformément.
Les récipients ronds et ovales sont préférables aux récipients carrés. Risque de surchauffe locale dans les coins.

6.3. Matériaux adaptés sous conditions

- Faïence et céramique. Utilisez des récipients en terre cuite uniquement pour décongeler des aliments ou pour des cuissons de courte durée, l'air et l'eau qui y sont contenus risquant sinon de provoquer des fissures.
- La vaisselle ornée de motifs en or ou en argent peut être utilisée uniquement si le fabricant précise « allant au four micro-ondes ».

- N'utilisez pas de grandes quantités de papier alu. Vous pouvez toutefois l'utiliser en petits morceaux pour recouvrir des endroits sensibles. L'énergie des micro-ondes se concentrant avant tout dans les coins des récipients, couvrez aussi ces derniers afin d'éviter tout débordement. Laissez une distance de 2,5 cm entre la feuille de papier alu et la paroi intérieure du four micro-ondes.
- Les barquettes en alu (p. ex. avec les plats cuisinés) sont adaptées sous certaines conditions, mais doivent avoir une hauteur minimum de 3 cm pour pouvoir être utilisées dans le four micro-ondes.

6.4. Matériaux non adaptés

- Métal, donc toutes les casseroles, poêles et tous les couvercles métalliques

AVERTISSEMENT !
Risque d'incendie.
Toute manipulation incorrecte de l'appareil présente un risque d'incendie.

- Dès que vous remarquez des étincelles, des éclairs ou même des flammes, ouvrez immédiatement la porte du four micro-ondes. Débranchez la fiche d'alimentation de la prise de courant.

ATTENTION !
Risque de dommage !
Toute manipulation incorrecte de l'appareil présente un risque de dommage de l'appareil.

- En mode four micro-ondes, ne jamais utiliser de vaisselle ornée de motifs métalliques ni de vaisselle en métal : risque de dommages de l'appareil et/ou de la vaisselle dû à la formation d'étincelles.
- Ne pas utiliser de verres en cristal ou cristal au plomb en mode four micro-ondes. Ceux-ci peuvent se briser et les verres de couleur, se décolorer.
- Ne pas utiliser de matériaux non résistants à la chaleur. Ils pourraient se déformer ou même brûler.

REMARQUE

Pour vérifier si une vaisselle peut être utilisée au four micro-ondes, versez-y un peu d'eau et mettez-la dans le four micro-ondes.

Réglez le bouton de programme sur le niveau de puissance (Élevé, 700 W) et tournez le bouton de réglage de la minuterie sur une minute. L'appareil fonctionne alors en mode four micro-ondes pendant 1 minute. Si vous constatez que le récipient est plus chaud que son contenu, c'est qu'il n'est pas adapté au four micro-ondes. Une vaisselle adaptée au four micro-ondes chauffe uniquement au contact de la chaleur de l'aliment.

7. Vue d'ensemble de l'appareil

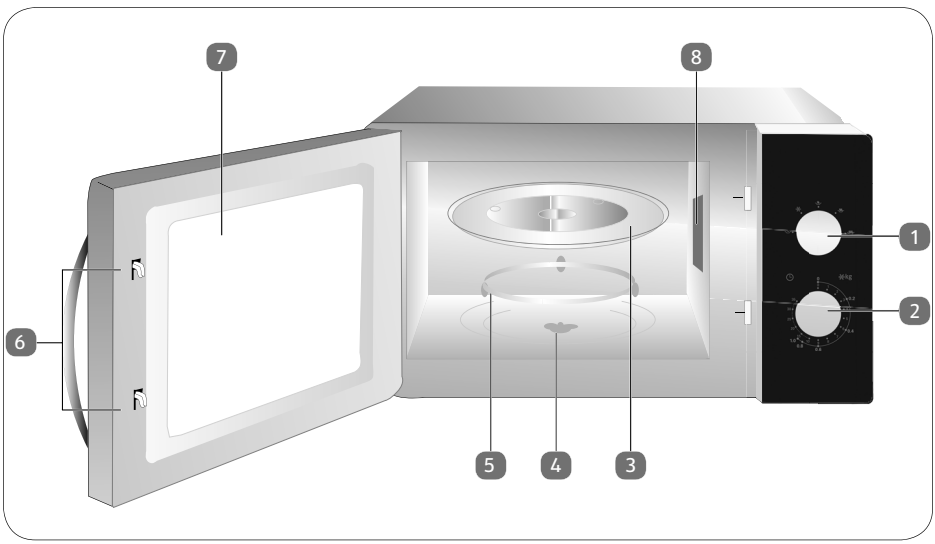

1) Régler le niveau de cuisson
2) Régler le temps de cuisson
3) Plateau tournant
4) Axe d'entraînement
5) Anneau à roulettes
6) Verrouillage de la porte
7) Vitre
8) Cache du magnétron : NE PAS ENLEVER !

8. Avant la première utilisation

- Assurez-vous d'avoir bien retiré tous les matériaux d'emballage se trouvant dans l'appareil et sur la face intérieure de la porte.

8.1. Installation de l'appareil

DANGER !

Risque de blessure !

Tout dommage du four micro-ondes présente un risque de blessure par électrocution ou rayonnement micro-ondes.

En cas de dommages de l'appareil, des rayons micro-ondes peuvent fuir et s'échapper de l'appareil. Tout dommage du cordon d'alimentation peut provoquer un choc électrique.

- Si le boîtier, les caches, la porte, les joints de porte et/ou le verrouillage de la porte sont endommagés, ne mettre en aucun cas l'appareil en marche. Débrancher alors immédiatement le cordon d'alimentation de la prise de courant en tirant au niveau de la fiche, jamais sur le cordon lui-même.
- Si vous constatez un dommage quelconque, ne mettez pas le four micro-ondes en marche, mais adressez-vous au SAV Medion.

ATTENTION !

Risque de dommage !

Toute manipulation incorrecte de l'appareil présente un risque de dommage de l'appareil.

- Le cache 8 dans la cavité du four ne fait pas partie de l'emballage et ne doit pas être retiré !
- Le four micro-ondes est destiné à un usage domestique et ne doit pas être utilisé en plein air.

- N'installez pas le four micro-ondes à proximité de sources de chaleur, à un endroit exposé à l'eau ou à une forte humidité ni à proximité de matériaux inflammables.
- Les pieds ne doivent pas être enlevés.
- Branchez le four micro-ondes sur une prise de terre facilement accessible à tout moment.

8.2. Premier nettoyage de l'appareil

- Pour éliminer les restes de poussière des emballages et les résidus de fabrication éventuels, avant d'utiliser l'appareil pour la première fois, essuyez la cavité du four et la face intérieure de la vitre 7 avec un chiffon doux légèrement humide. Veillez à ce qu'aucun liquide ne pénètre dans l'appareil et séchez ensuite soigneusement les surfaces.
- Nettoyez le plateau tournant en verre 3 et l'anneau à roulettes 5 dans de l'eau chaude additionnée d'un peu de produit vaisselle et séchez-les soigneusement.

8.3. Mise en place des accessoires

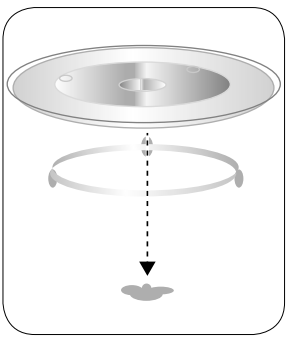

- N'utilisez pas le four micro-ondes sans que le plateau tournant 3 soit mis en place correctement.
- Placez l'anneau à roulettes 5 dans le renfoncement prévu dans la cavité du four puis posez le plateau tournant au centre sur l'axe d'entraînement 4.

REMARQUE

Lors du premier chauffage, il est possible qu'une légère odeur se dégage. Les vapeurs alors émises ne sont pas nocives et se dissipent rapidement. Veillez simplement à bien aérer la pièce, par exemple en ouvrant la fenêtre.

9. Fonctionnement du four micro-ondes

- Réglez le bouton de réglage du niveau de cuisson 1 au niveau souhaité, voir le tableau des niveaux de puissance.
- Fermez la porte de l'appareil.
- Tournez le bouton de réglage 2 pour régler le temps de cuisson souhaité et lancer la cuisson.

Niveaux de puissance		
Symbole	**Puissance**	**Puissance en watts**
	Bas	119 W
	Moyen - Bas/Décongélation	231 W
	Moyen	385 W
	Moyen – Elevé	539 W
	Elevé	700 W

Le temps est indiqué en minutes sur la graduation du bouton de réglage du temps. Pour avoir une indication du temps à régler pour la décongélation des aliments, reportez-vous au tableau ci-après précisant les temps requis pour les différents poids :

Poids	Réglage du temps
200 g	env. 3 minutes
400 g	env. 6 minutes
600 g	env. 9 minutes
800 g	env. 12 minutes
1 kg	env. 15 minutes

Le temps de cuisson maximal est de 35 minutes.

9.1. Fin du cycle de cuisson

Une fois le temps de cuisson écoulé, c'est-à-dire lorsque le bouton de réglage du temps est remis à « 0 » ou que vous l'avez réglé sur « 0 », une tonalité sonore retentit.

- Ouvrez la porte et sortez les aliments.

PRUDENCE !

Risque de blessure !

Les aliments et/ou les récipients pouvant être très chauds, il y a risque de brûlure.

- Utilisez impérativement des maniques ou des gants résistants à la chaleur pour sortir les aliments de la cavité du four micro-ondes.

9.2. Interruption d'un programme

Pour retourner ou remuer les aliments en milieu de cuisson, il est souvent nécessaire d'interrompre le programme.

- Ouvrez la porte pour interrompre le programme.
- La cuisson reprend dès que vous refermez la porte.
- Réglez le bouton de réglage du temps sur « 0 » pour interrompre définitivement le programme avant la fin.

10. Nettoyage et entretien

AVERTISSEMENT !

Risque d'électrocution.

Les pièces conductrices de courant présentent un risque de choc électrique.

- Avant de nettoyer le four micro-ondes, éteignez-le et débranchez la fiche d'alimentation de la prise de courant.

Un four micro-ondes sale peut entraîner la détérioration des surfaces, ce qui nuirait à la longévité de l'appareil et peut engendrer des situations dangereuses. Il est donc important de nettoyer régulièrement votre four micro-ondes et d'en éliminer les résidus alimentaires.

- Avant de nettoyer le four micro-ondes, éteignez-le et débranchez la fiche d'alimentation de la prise de terre.
- Gardez toujours l'intérieur de votre four micro-ondes bien propre. Essuyez les éclaboussures ou les liquides renversés sur les parois intérieures du four micro-ondes avec un chiffon humide. En cas de fort encrassement, vous pouvez utiliser un produit d'entretien doux. Ne pas utiliser d'aérosols ou tout autre détergent agressif, qui risqueraient d'attaquer, de rayer ou de ternir la surface de la porte.
- Nettoyez les surfaces extérieures avec un chiffon humide. Pour éviter tout risque d'endommagement des pièces fonctionnelles situées à l'intérieur du four micro-ondes, évitez que de l'eau ne pénètre dans les orifices d'aération.
- Nettoyez les éléments de la porte, de la vitre et en particulier du joint et du mécanisme de fermeture avec précaution à l'aide d'un savon doux. Faites particulièrement attention à ce que ces pièces ne soient pas endommagées.
- Le panneau de commande ne doit pas être mouillé. Nettoyez-le uniquement avec un chiffon doux légèrement humidifié. Lorsque vous nettoyez le panneau de commande, laissez la porte du four micro-ondes ouverte afin d'éviter d'allumer l'appareil par inadvertance.
- Si de l'eau de condensation s'accumule dans la cavité du four ou sur les surfaces externes, essuyez-la avec un chiffon doux.
- Il se peut que de la vapeur s'échappe du four micro-ondes s'il est utilisé par un taux d'humidité de l'air élevé ; ce phénomène est normal.
- Sortez occasionnellement le plateau tournant du four micro-ondes pour le nettoyer. Lavez le plateau dans de l'eau chaude additionnée d'un savon doux ou au lave-vaisselle.
- Essuyez ensuite soigneusement le plateau tournant avec un chiffon doux.
- Essuyez simplement le plancher du four micro-ondes avec un chiffon imbibé d'un produit d'entretien doux.
- Pour éliminer les éventuelles odeurs, chauffez 5 minutes dans le four micro-ondes, dans un récipient profond adapté au four micro-ondes, l'équivalent d'une tasse d'eau additionnée du jus et de l'écorce d'un citron. Rincez soigneusement l'intérieur du four micro-ondes et essuyez-le avec un chiffon doux et sec.
- Si l'ampoule du four micro-ondes doit être remplacée, adressez-vous à un atelier qualifié ou au SAV Medion.

11. Mise hors tension

- Si vous n'utilisez pas l'appareil pendant une période prolongée, débranchez la fiche d'alimentation de la prise de courant et rangez l'appareil dans un endroit sec.

12. Dépannage rapide

Problème	Cause possible	Solution
L'appareil ne démarre pas.	La fiche d'alimentation n'est pas bien branchée sur la prise de courant.	Débranchez la fiche de la prise et attendez env. 10 secondes avant de la rebrancher.
	Le fusible a brûlé.	Adressez-vous au SAV.
	Le fusible thermique s'est déclenché.	Attendez que l'appareil ait refroidi.
	La prise de courant est défectueuse.	Vérifiez la prise de courant en y branchant un autre appareil.

13. Recyclage

13.1. Appareil

Les appareils usagés ne doivent pas être jetés avec les déchets domestiques.

Conformément à la directive 2012/19/UE, lorsque l'appareil est arrivé en fin de vie, il doit être éliminé de manière réglementaire.

Les matériaux recyclables que contient l'appareil sont alors réutilisés, ce qui permet de ménager l'environnement.

- Remettez l'appareil usagé dans un centre de collecte des déchets d'équipements électriques et électroniques ou une déchetterie.
- Pour plus de renseignements, veuillez vous adresser à une entreprise de recyclage locale ou à votre municipalité.
- Avant d'éliminer l'appareil, coupez le cordon d'alimentation.

13.2. Emballage

Votre four micro-ondes se trouve dans un emballage afin de le protéger des dommages liés au transport. Les emballages sont des matières premières et peuvent être éliminés ou réintégrés dans le circuit des matières premières.

14. Caractéristiques techniques

Tension nominale :	230 V~50 Hz
Puissance nominale :	1050 W
Puissance de sortie nominale :	700 W
Fréquence four micro-ondes :	2450 MHz
Dimensions (l x H x P) en mm :	440 x 360 x 260 mm
Contenance :	Env. 17 litres
Poids net :	11,2 kg

Sous réserve de modifications techniques !

15. Déclaration de conformité

Par la présente, la société Medion AG déclare que le produit MD 17650 est conforme aux exigences européennes suivantes :

- Directive CEM 2014/30/UE
- Directive « Basse tension » 2014/35/UE
- Directive sur l'écoconception 2009/125/CE
- Directive RoHS 2011/65/UE

Les déclarations de conformité complètes sont disponibles sur www.medion.com/conformity.

16. Mentions légales

Copyright © 2017
Situation : 23-01-2017
Tous droits réservés.
Le présent mode d'emploi est protégé par le copyright.
La reproduction sous forme mécanique, électronique ou sous toute autre forme que ce soit est interdite sans l'autorisation préalable écrite du fabricant.
Le copyright est la propriété de la société :

Medion AG
Am Zehnthof 77
45307 Essen
Allemagne

Le mode d'emploi peut être à nouveau commandé via la hotline de service et téléchargé sur le portail de service www.medionservice.de.
Vous pouvez aussi scanner le code QR ci-dessus et charger le mode d'emploi sur votre terminal mobile via le portail de service.

SAV

02 43 16 60 30

www.medion.fr

© Copyright
Toute réimpression ou duplication (même partielle) requiert l'autorisation de :
MEDION AG
Am Zehnthof 77
45307 Essen
Allemagne

S 19/17 A

Ce document, y compris l'ensemble de ses parties, est protégé par la législation sur le droit d'auteur.

Toute utilisation ne respectant pas les dispositions de la législation sur le droit d'auteur est illicite et passible de poursuites.

Ceci vaut en particulier pour les duplications, traductions, reproductions sur microfilm, le transfert et le traitement dans des systèmes électroniques.

MEDION France
75 Rue de la Foucaudière
72100 LE MANS
FRANCE