MEDION®

Bedienungsanleitung
Instruction manual

Autoradio mit Bluetooth-Funktion
Car radio with Bluetooth function

MEDION® LIFE® P62033 (MD 84003)

Inhaltsverzeichnis

DE

EN

1. Zu dieser Anleitung 5
1.1. In dieser Anleitung verwendete Warnsymbole und Signalwörter 5
1.2. Bestimmungsgemäßer Gebrauch 6
2. Sicherheitshinweise 7
2.1. Elektrische Geräte nicht in Kinderhände 7
2.2. Verwendungszweck 7
2.3. Verkehrssicherheit 7
2.4. Niemals selbst reparieren 7
2.5. Sonneneinstrahlung 8
2.6. Der CD-Spieler 8
2.7. Laufwerke und Anschlüsse 8
2.8. Das Gerät reinigen 8
2.9. Batteriehinweise 9
3. Lieferumfang 10
4. Einbau 11
5. Geräteübersicht 12
5.1. Bedienteil 12
5.2. Hinter dem Bedienteil 14
5.3. Fernbedienung 15
6. Einbau und Inbetriebnahme 17
6.1. Der ISO-Schacht 17
6.2. Einbaurahmen im ISO-Schacht montieren 17
6.3. Anschlüsse an der Radiorückseite 19
6.4. Senderspeicher testen 20
6.5. Autoradio einsetzen 20
7. Bedienteil 21
7.1. Bedienteil einsetzen 21
7.2. Bedienteil abnehmen 21
7.3. Kontakte 21
7.4. Reset 21
7.5. Das Gerät ausbauen 22
8. Erläuterungen zu den Kabeln 22
8.1. Übersicht ISO-Stecker A: Strom 22
8.2. Übersicht ISO-Stecker B: Lautsprecher 23
9. Erstbetrieb 25
9.1. Batterie austauschen 25
10. Bedienung 26
10.1. Grundfunktionen 26
10.2. Radiofunktionen 29
10.3. PTY („Program Type“) Funktionen 31

10.4. Betrieb mit Datenträgern (AudioCDs, MP3, USB, SD, AUX) ... 33
10.5. Das CD-Laufwerk ... 33
10.6. USB-Datenträger ... 34
10.7. SD Karten ... 34
10.8. Gerät am AUX IN-Anschluss ... 35
10.9. Wiedergabefunktionen ... 35
11. Die Bluetooth-Funktion ... 37
11.1. Handy am Radio anmelden (“Pairing“) ... 37
11.2. Verbindungsstatus ... 38
11.3. Telefonieren ... 38
11.4. A2DP-Modus ... 40
12. Wenn Störungen auftreten ... 40
13. Entsorgung ... 42
14. Technische Daten ... 43
15. Konformitätsinformation ... 44
16. Impressum ... 44

84003 DE EN eCommerce Content final REV4.indb 4 28.05.2015 09:08:08

1. Zu dieser Bedienungsanleitung

Lesen Sie unbedingt diese Bedienungsanleitung aufmerksam durch und befolgen Sie alle aufgeführten Hinweise. So gewährleisten Sie einen zuverlässigen Betrieb und eine lange Lebenserwartung Ihres Gerätes. Halten Sie diese Bedienungsanleitung stets griffbereit in der Nähe Ihres Gerätes. Bewahren Sie die Bedienungsanleitung gut auf, um sie bei einer Veräußerung des Gerätes dem neuen Besitzer weitergeben zu können.

1.1. In dieser Anleitung verwendete Warnsymbole und Signalwörter

	GEFAHR! ***Warnung vor unmittelbarer Lebensgefahr!*** ***WARNUNG!*** ***Warnung vor möglicher Lebensgefahr und/oder schweren irreversiblen Verletzungen!*** ***VORSICHT!*** ***Warnung vor möglichen mittleren und oder leichten Verletzungen!***
	ACHTUNG! *Hinweise beachten, um Sachschäden zu vermeiden!*
	HINWEIS! Weiterführende Informationen für den Gebrauch des Gerätes!
	HINWEIS! Hinweise in der Bedienungsanleitung beachten!
	WARNUNG! ***Warnung vor Gefahr durch elektrischen Schlag!***
•	Aufzählungspunkt / Information über Ereignisse während der Bedienung
▶	Auszuführende Handlungsanweisung

84003 DE EN eCommerce Content final REV4.indb 5 28.05.2015 09:08:08

1.2. Bestimmungsgemäßer Gebrauch

Das Autoradio ist ein Audiogerät zum Abspielen und Hören von Musik (z.B. CD oder Radio) und einer zusätzlichen Bluetooth-Funktion. Mit dieser Bluetooth-Funktion können Sie Ihr Mobiltelefon mit dem Autoradio koppeln und telefonieren. Das Autoradio ist nur für die Verwendung in einem Kraftfahrzeug entwickelt.

- Das Gerät ist nur für den privaten und nicht für den industriellen/kommerziellen Gebrauch bestimmt.

Bitte beachten Sie, dass im Falle des nicht bestimmungsgemäßen Gebrauchs die Haftung erlischt:

- Bauen Sie das Gerät nicht ohne unsere Zustimmung um und verwenden Sie keine nicht von uns genehmigten oder gelieferten Zusatzgeräte.
- Verwenden Sie nur von uns gelieferte oder genehmigte Ersatz- und Zubehörteile.
- Beachten Sie alle Informationen in dieser Bedienungsanleitung, insbesondere die Sicherheitshinweise. Jede andere Bedienung gilt als nicht bestimmungsgemäß und kann zu Personen- oder Sachschäden führen.
- Benutzen Sie das Gerät nicht in explosionsgefährdeten Bereichen. Hierzu zählen z. B. Tankanlagen, Kraftstofflagerbereiche oder Bereiche, in denen Lösungsmittel verarbeitet werden. Auch in Bereichen mit teilchenbelasteter Luft (z.B. Mehl- oder Holzstaub) darf dieses Gerät nicht verwendet werden.
- Setzen Sie das Gerät keinen extremen Bedingungen aus. Zu vermeiden sind:
  - Hohe Luftfeuchtigkeit oder Nässe
  - Extrem hohe oder tiefe Temperaturen
  - Direkte Sonneneinstrahlung
  - Offenes Feuer

84003 DE EN eCommerce Content final REV4.indb 6 28.05.2015 09:08:16

2. Sicherheitshinweise

2.1. Elektrische Geräte nicht in Kinderhände

- Lassen Sie Kinder dieses Gerät niemals unbeaufsichtigt benutzen, um sicherzustellen, dass sie nicht mit dem Gerät spielen.
- Das Gerät ist nicht dafür bestimmt, durch Personen (einschließlich Kinder) mit eingeschränkten physischen, sensorischen oder geistigen Fähigkeiten oder mangels Erfahrung und/oder mangels Wissen benutzt zu werden, es sei denn, sie werden durch eine für ihre Sicherheit zuständige Person beaufsichtigt oder erhielten von ihr Anweisungen, wie das Gerät zu benutzen ist.

GEFAHR!
Halten Sie auch die Verpackungsfolien von Kindern fern. Es besteht Erstickungsgefahr.

2.2. Verwendungszweck

- Das Autoradio ist nur für den Einbau und den Betrieb in Pkws vorgesehen.

2.3. Verkehrssicherheit

- Die Verkehrssicherheit ist oberstes Gebot. Bedienen Sie Ihr Autoradio nur, wenn es die Verkehrslage zulässt. Machen Sie sich vor Fahrtantritt mit dem Gerät vertraut.
- Akustische Signale der Polizei, Feuerwehr und anderen Rettungsdiensten müssen im Fahrzeug rechtzeitig wahrgenommen werden können. Hören Sie deshalb während der Fahrt Ihr Programm in angemessener Lautstärke.

2.4. Niemals selbst reparieren

- Benutzen Sie das Gerät nicht, wenn Gehäuse oder Kabel beschädigt sind.

WARNUNG!
Versuchen Sie auf keinen Fall, das Gerät selber zu öffnen und/oder zu reparieren. Es besteht die Gefahr des elektrischen Schlags.

84003 DE EN eCommerce Content final REV4.indb 7 28.05.2015 09:08:16

- Wenden Sie sich im Störungsfall an unser Service Center oder eine andere geeignete Fachwerkstatt, um Gefährdungen zu vermeiden.

2.5. Sonneneinstrahlung

Wenn sich das Fahrzeuginnere, z. B. durch längere Sonneneinstrahlung, stark aufgeheizt hat, nehmen Sie das Autoradio nicht sofort in Betrieb.

- Warten Sie, bis das Auto eine Weile gefahren wurde und das Autoradio abkühlen konnte.

2.6. Der CD-Spieler

Der CD-Spieler ist ein Laserprodukt der Klasse 1. Das Gerät ist mit einem Sicherheitssystem ausgerüstet, das das Austreten von gefährlichen Laserstrahlen während des normalen Gebrauchs verhindert. Um Augenverletzungen zu vermeiden, manipulieren oder beschädigen Sie niemals das Sicherheitssystem des Geräts.

2.7. Laufwerke und Anschlüsse

- Führen Sie keinerlei Fremdkörper in die Öffnungen des Autoradios (Diskfach, USB-Anschluss, Kartenschacht, AUX-Anschluss) ein. Die Fächer und Anschlüsse können dadurch beschädigt werden.
- Schieben Sie CDs immer mit der beschrifteten Seite nach oben in das Diskfach. Wenden Sie niemals große Kraft an, wenn Sie eine Disk einlegen, eine Karte einschieben oder ein externes Gerät anschließen. Wenn Sie einen Widerstand spüren, versuchen Sie es auf eine andere Weise bzw. mit einem anderen Medium.

2.8. Das Gerät reinigen

- Verwenden Sie für die Reinigung ein trockenes, weiches Tuch. Benutzen Sie keine chemischen Lösungs- und Reinigungsmittel, weil diese die Oberfläche und/oder die Beschriftungen des Geräts beschädigen können.

WARNUNG!

Schützen Sie das Gerät vor Feuchtigkeit. Berühren Sie das Gerät nicht mit feuchten Händen. Es besteht die Gefahr eines elektrischen Schlags!

84003 DE EN eCommerce Content final REV4.indb 8 28.05.2015 09:08:16

2.9. Batteriehinweise

- Halten Sie Batterien von Kindern fern. Falls eine Batterie verschluckt wurde, suchen Sie umgehend einen Arzt auf.
- Legen Sie grundsätzlich nur neue Batterien ein.
- Achten Sie beim Einlegen der Batterien auf die Polarität (+/-).
- ACHTUNG! Bei unsachgemäßem Auswechseln der Batterien besteht Explosionsgefahr! Ersetzen Sie die Batterien nur durch denselben oder einen gleichwertigen Typ.
- Versuchen Sie niemals, Batterien wieder aufzuladen. Es besteht Explosionsgefahr!
- Lagern Sie Batterien an einem kühlen, trockenen Ort. Direkte starke Wärme kann die Batterien beschädigen. Setzen Sie das Gerät daher keinen starken Hitzequellen aus.
- Schließen Sie Batterien nicht kurz.
- Werfen Sie Batterien nicht in Feuer.
- Wenn Sie das Gerät für längere Zeit nicht benutzen, nehmen Sie die Batterien heraus.
- Nehmen Sie ausgelaufene Batterien sofort aus dem Gerät. Reinigen Sie die Kontakte, bevor Sie neue Batterien einlegen. Es besteht Verätzungsgefahr durch Batteriesäure!
- Entfernen Sie auch leere Batterien aus dem Gerät.

84003 DE EN eCommerce Content final REV4.indb 9 28.05.2015 09:08:16

3. Lieferumfang

Bitte überprüfen Sie die Vollständigkeit der Lieferung und benachrichtigen Sie uns bitte innerhalb von 14 Tagen nach dem Kauf, falls die Lieferung nicht komplett ist.
Mit dem von Ihnen erworbenen Produkt haben Sie erhalten:

- Autoradio
- Fernbedienung mit eingelegter Batterie CR2025
- 2 ISO-Buchsen mit Kabeln
- Bedienteil
- Etui
- Einbaurahmen (aufgesteckt)
- 2 Schlüssel zum Abziehen des Einbaurahmens und Herausziehen des Gerätes
- Weiteres Befestigungsmaterial für den individuellen Einbau
- Diese Bedienungsanleitung
- Garantiekarte

84003 DE EN eCommerce Content final REV4.indb 10 28.05.2015 09:08:16

4. Einbau

Wir empfehlen Ihnen, den Einbau des Gerätes durch eine Fachkraft vornehmen zu lassen. Damit stellen Sie sicher, dass das Gerät einwandfrei funktioniert. Eine fehlerhafte Verkabelung kann zu Schäden am Gerät und Ihrem Auto führen. Wenn Sie Ihr Autoradio selbst einbauen möchten, lesen Sie die Einbau- und Anschlusshinweise in dieser Anleitung.

WARNUNG!
Klemmen Sie vor dem Einbau den Minuspol an der Autobatterie ab! Es besteht die Gefahr des Kurzschlusses und des Stromschlags!

- Entfernen Sie vor dem Einbau die Transportsicherung (Schrauben im oberen Radiogehäuse, durch die roten Fahnen erkennbar).
- Kontrollieren Sie, ob die Anschlussbelegung Ihres Fahrzeugs mit der Belegung am Autoradio übereinstimmt.
- Verlegen Sie die Kabel nicht unter Zug, nicht über scharfe Kanten, oder in der Nähe von Teilen, die sich erhitzen können. Achten Sie darauf die Kabel nicht zu knicken, oder zu verdrehen.
- Setzen Sie das Gerät in den dafür vorgesehenen Schacht ein, oder wählen Sie einen Platz für die Montage des Geräts, an dem es die normalen Fahraufgaben des Fahrers nicht behindert.
- Schließen Sie kurz die Kabel an, bevor Sie das Gerät endgültig einbauen. Stellen Sie sicher, dass diese richtig eingesteckt sind und dass das System richtig funktioniert.
- Falls Änderungen am Fahrzeug erforderlich sind, wenden Sie sich an Ihren Fahrzeughändler/-fachwerkstatt.
- Sollten Sie die Adapterbuchse von dem Kabel trennen oder die Kabel abschneiden, erlischt Ihr Garantieanspruch!
- Bauen Sie das Gerät so ein, dass keine Verletzungen bei starkem Bremsen entstehen können.
- Vermeiden Sie den Einbau des Gerätes in der Nähe hoher Temperaturen (z. B. direkte Sonneneinstrahlung oder Heizungsluft), Staub, Schmutz oder übermäßige Erschütterungen. Das Gerät kann dadurch beschädigt werden.
- Wenn das Gerät mehr als 30° aus der Waagerechten eingebaut wird, kann es seine optimale Leistung verlieren.
- Halten Sie sich bei der Montage genau an die Anweisungen dieser Anleitung. Kontrollieren Sie, bevor Sie die Autobatterie wieder anklemmen, alle Anschlüsse.

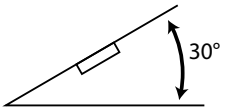

84003 DE EN eCommerce Content final REV4.indb 11 28.05.2015 09:08:16

5. Geräteübersicht

5.1. Bedienteil

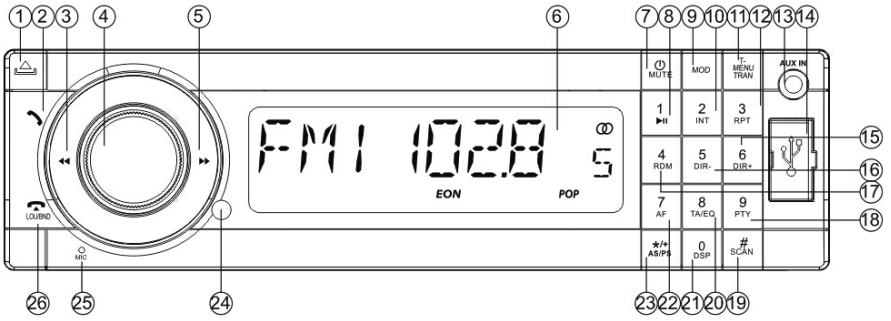

1) **OPEN** - Bedienteil herunter klappen

2) : Telefon-Funktion: Vor Eingabe einer Telefonnummer drücken; Anruf annehmen

3) ◀◀ Kurz drücken: Suche rückwärts durch Sender/Musik-Titel;
gedrückt halten: schneller Rücklauf

4) Drehregler/Taster:
Wiederholt drücken, um verschiedene Einstellungen zu wählen;
Einstellungen mit dem Drehrad ändern
Jede Einstellung bleibt nur ein paar Sekunden aktiv, bevor sie wieder in die Grundeinstellung Lautstärke („VOL“) zurückschaltet.
Drehregler kurz drücken, um folgende Audio-Einstellungen zu wählen:

– **VOL**: Lautstärke, **BAS**: Bass, **TRE**: Höhen, **BAL**: Balance des linken und rechten Lautsprechers, **FAD**: Fader (Tonstärke der Rücklautsprecher).
Drehregler länger drücken, um eine andere Folge von Modi für die Zeiteinstellung und anderes aufzurufen. Innerhalb dieser Folge schalten Sie durch kurzes Drücken zum jeweils nächsten Modus:
– **BEEP ON**: Signalton bei Tastendruck.
– **EQ OFF**: Wählen Sie hier mit dem Drehregler zwischen den Audioeinstellungen **FLAT** (normal), **CLASSIC**, **ROCK** und **POP** (siehe auch „Drehregler/Taster - Lautstärke und Ton einstellen“ auf Seite 26).
– **LOUD**: Loudness einschalten, um Bässe und Höhen anzuheben (**ON**) oder ausschalten (**OFF**).
– **LOC**: Lokaler Suchmodus (siehe „Regionalprogramm-Modus ein-/ausschalten“ auf Seite 30). **OFF**: Normaler Empfang.
– **STEREO**: Im UKW-Band Stereo oder Monomodus (**MONO**) wählen. Bei schlechtem Stereoempfang kann die Einstellung **MONO** den Empfang verbessern.
– **AF ON**: Regionalprogramm-Modus ein- oder ausschalten.

84003 DE EN eCommerce Content final REV4.indb 12 28.05.2015 09:08:17

– **TA OFF** („Traffic Announcement“): Verkehrsfunk automatisch aufrufen
– **REG ON**: Das Radio sucht nur innerhalb der Region Sender mit Verkehrsdurchsagen.
  REG OFF: Das Radio sucht nur außerhalb der Region Sender mit Verkehrsdurchsagen.
– **EON ON**: „EON“-Funktion ein- und ausschalten (**OFF**); siehe „Radio-Data-System“ auf Seite 30.
– **TA VOL**: Einstellung der Grundlautstärke für Verkehrsnachrichten.
– **VOL**: Einstellung der Lautstärke, mit der sich das Radio einschaltet (17 in der Grundeinstellung).

5) ▶▶ Kurz drücken: Suche vorwärts durch Sender/Musik-Titel;
gedrückt halten: schneller Vorlauf
6) Display
7) ⏻ **POWER**: Lang gedrückt halten, um das Autoradio auszuschalten,
⏻ **POWER:** Kurz drücken, um das Autoradio einzuschalten;
MUTE: Stummschaltung;
8) **1** ▸II: Zifferntaste 1 ; Wiedergabe starten/unterbrechen
9) **MOD**: Betriebsmodus wählen (**RADIO** - **DISC** - **USB** - **CARD** - **AUX**);
10) **2 INT**: Zifferntaste 2; Intro-Funktion (Titel anspielen) bei CD/MP3-Wiedergabe
11) **T-MENU/TRAN**: Telefonfunktionen verwenden/Anruf zwischen Autoradio und Mobiltelefon makeln
12) **3 RPT**: Zifferntaste 3; Repeat (Wiederholfunktion) bei CD/MP3-Wiedergabe
13) **AUX IN**: Audioeingang (3,5 mm Klinkenbuchse)
14) USB-Anschluss
15) **6 DIR+**: bei MP3-Wiedergabe: Nächstes Verzeichnis wiedergeben
16) **5 DIR-**: bei MP3-Wiedergabe: Vorheriges Verzeichnis wiedergeben
17) **4 RDM**: Zifferntaste 4; Random-Funktion (Zufallswiedergabe) bei CD/MP3-Wiedergabe
18) **9 PTY**: Zifferntaste 9; („Program Type“)**:** Sender mit bestimmten Programminhalten suchen
19) **SCAN/#**: Automatische Sendersuche
20) **TA/EQ:** („Traffic Announcement“): Verkehrsfunk automatisch aufrufen; Equalizer einstellen
21) **0 DSP**: Zifferntaste 0; Uhrzeit anzeigen, länger gedrückt halten für Uhrzeiteinstellung
22) **7 AF** („Alternative Frequency“ - alternative Frequenzen)**:**
Kurz drücken, um den AF-Modus ein- und auszuschalten;
länger drücken, um Regionalprogramm-Modus im AF-Modus ein- und auszuschalten.
23) ***/+/ AS/PS**: Titelsuche bei CD/MP3-Wiedergabe
24) Infrarotsensor für die Fernbedienung
25) Mikrofon

84003 DE EN eCommerce Content final REV4.indb 13 28.05.2015 09:08:20

26) ☎/**L O U / B N D** : Telefongespräch beenden/abweisen; Frequenzband auswählen im Radiomodus; Länger gedrückt halten um Loudness ein-/auszuschalten

5.2. Hinter dem Bedienteil

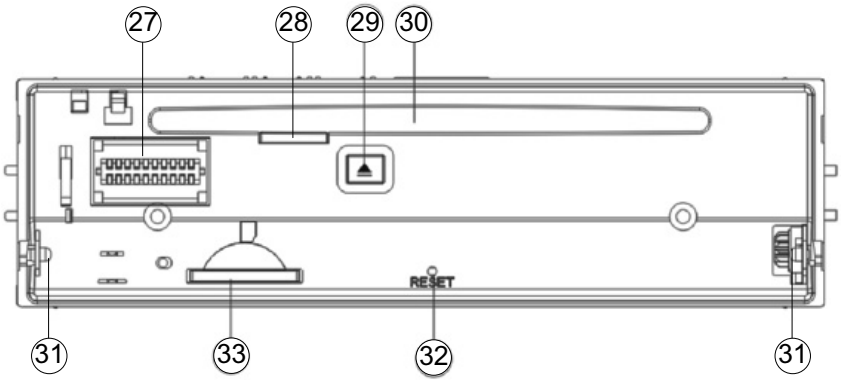

27) Steckkontakte für das Bedienteil
28) CD-Betriebs LED:
29) EJECT: CD Auswurf
30) CD-Laufwerk
31) Halterungen für das Bedienteil
32) Reset Taste: Gerät auf Werkseinstellungen zurücksetzen
33) SD-Karten Steckplatz

84003 DE EN eCommerce Content final REV4.indb 14 28.05.2015 09:08:23

5.3. Fernbedienung

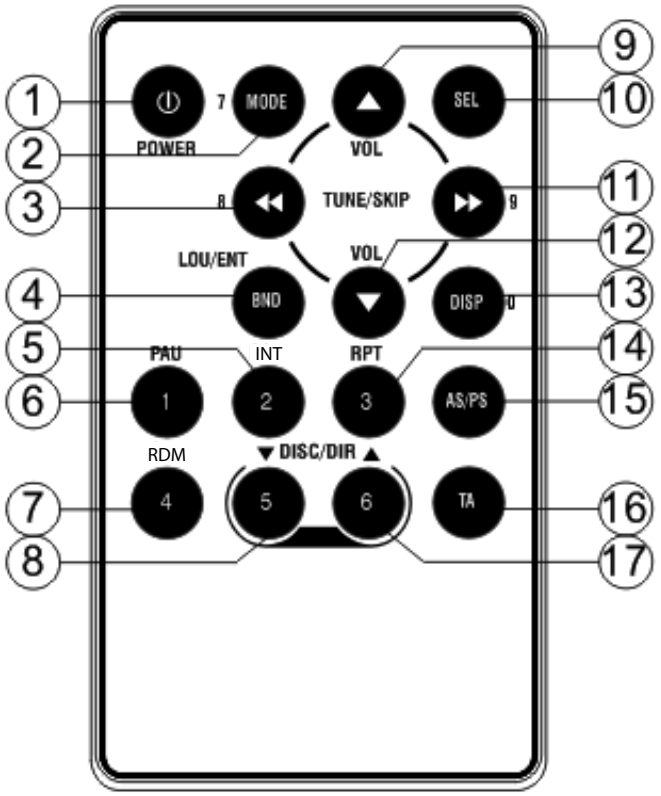

1) ⏻ **POWER**: kurz drücken, um das Autoradio auszuschalten
2) **MODE 7**: Betriebsmodus wählen (**RADIO - DISC - USB - CARD - AUX**); Zifferntaste 7
3) ⏮ **8**: Kurz drücken: Suche rückwärts durch Sender/Musik-Titel; gedrückt halten: schneller Rücklauf; Zifferntaste 8
4) **BAND**: Bandwahl in Radiomodus,
ID3-Tag Informationen im MP3-Modus anzeigen
5) **INT 2**: Suche nach Sendern mit alternativen Frequenzen (AF-Sendern); Zifferntaste 2
6) **PAU 1**: Wiedergabe unterbrechen/fortsetzen; Zifferntaste 1
7) **RDM 4**: SHUFFLE (Zufallswiedergabe) im CD/MP3 Modus; Zifferntaste 4
8) **DIR ▼ 5**: bei MP3-Wiedergabe: Vorheriges Verzeichnis wiedergeben; Zifferntaste 5
9) **VOL ▲**: Lautstärke anheben
10) **SEL**: Wiederholt drücken, um verschiedene Einstellungen zu wählen (vgl. Nr. 4 am Bedienteil)

84003 DE EN eCommerce Content final REV4.indb 15 28.05.2015 09:08:26

11) ⏭ **9** :Kurz drücken: Suche vorwärts durch Sender/Musik-Titel; gedrückt halten: schneller Vorlauf
12) **VOL ▼**: Lautstärke verringern
13) **DISP 0**: ; Uhrzeit anzeigen, länger gedrückt halten für Uhrzeiteinstellung Zifferntaste 0
14) **RPT 3**: Repeat (Wiederholfunktion) bei CD/MP3-Wiedergabe; **3 RPT**: Zifferntaste 3;
15) **AS/PS**: Titelsuche bei CD/MP3-Wiedergabe
16) **TA:** („Traffic Announcement"): Verkehrsfunk automatisch aufrufen
17) **DIR ▲ 6**: bei MP3-Wiedergabe: nächstes Verzeichnis wiedergeben; Zifferntaste 6

84003 DE EN eCommerce Content final REV4.indb 16 28.05.2015 09:08:29

6. Einbau und Inbetriebnahme

GEFAHR!
Klemmen Sie vor dem Einbau den Minuspol an der Autobatterie ab!
Es besteht die Gefahr des Kurzschlusses und des Stromschlags!

6.1. Der ISO-Schacht

Das Autoradio ist zum Einbau in einen Standard-ISO-Einbauschacht vorgesehen. Er muss mindestens die Größe 53 x 182 mm haben.

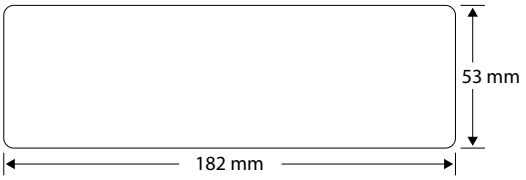

Der ISO-Schacht ist normalerweise mit zwei ISO-Buchsen und einem Antennenstecker ausgestattet.

HINWEIS!
Sollte Ihr Kraftfahrzeug keinen ISO-Einbauschacht besitzen bzw. nicht mit den Anschlüssen ausgestattet sein, können die mitgelieferten Kabelbuchsen verwendet werden. Wenden Sie sich an Ihre Fachwerkstatt, den Fachhandel oder die Fachabteilungen der Warenhäuser. Vgl. hierzu das Kapitel „8. Erläuterungen zu den Kabeln“ auf Seite 22.

6.2. Einbaurahmen im ISO-Schacht montieren

ACHTUNG!
Beachten Sie die Sicherheitshinweise zum Einbau auf „4. Einbau“ auf Seite 11.

- Entfernen Sie vor der Montage die beiden Transportsicherungsschrauben am oberen Radiogehäuse (durch ein rotes Fähnchen gekennzeichnet)!

Im Auslieferungszustand ist der Einbaurahmen (1) über das Autoradio (2) gezogen. Ziehen Sie zunächst den Einbaurahmen vom Gehäuse des Autoradios ab.

84003 DE EN eCommerce Content final REV4.indb 17 28.05.2015 09:08:30

- Hierfür schieben Sie die beiden mitgelieferten Schlüssel (3) links und rechts zwischen Gerät und Einbaurahmen, bis die Schlüssel einrasten.
- Dann schieben Sie den Einbaurahmen mithilfe der Schlüssel nach hinten über das Gerät.
- Stecken Sie den Einbaurahmen in den ISO-Einbauschacht (4).
- Um den Einbaurahmen im Einbauschacht zu fixieren, biegen Sie möglichst viele Laschen mit einem Schraubendreher nach außen (5). Wählen Sie diejenigen Laschen aus, die sich fest mit dem Gehäuse des Einbauschachts verbinden.

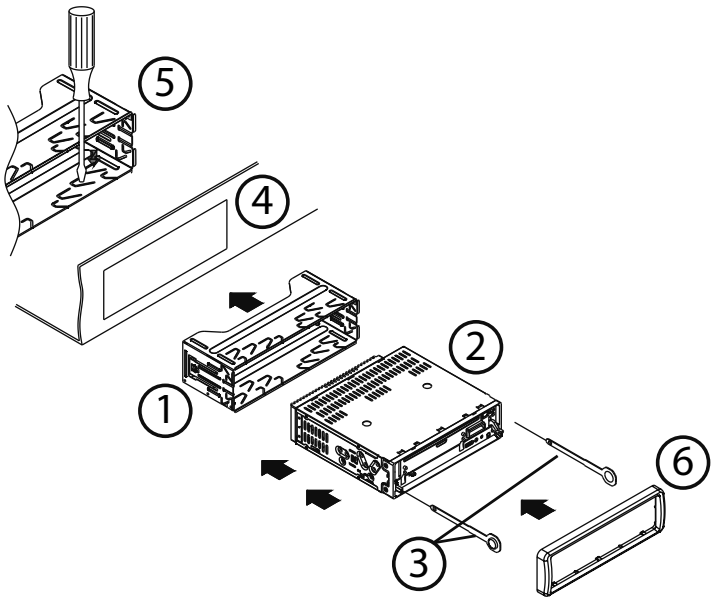

HINWEIS!
Überprüfen Sie den Einbaurahmen auf festen Halt. Er muss so fixiert sein, dass er sich auch bei starkem Bremsen nicht lösen kann.

- Bevor Sie das Autoradio einsetzen und den Blendrahmen (6) aufsetzen, nehmen Sie die elektrischen Anschlüsse vor.

84003 DE EN eCommerce Content final REV4.indb 18 28.05.2015 09:08:31

6.3. Anschlüsse an der Radiorückseite

Die Rückseite des Autoradios im Überblick:

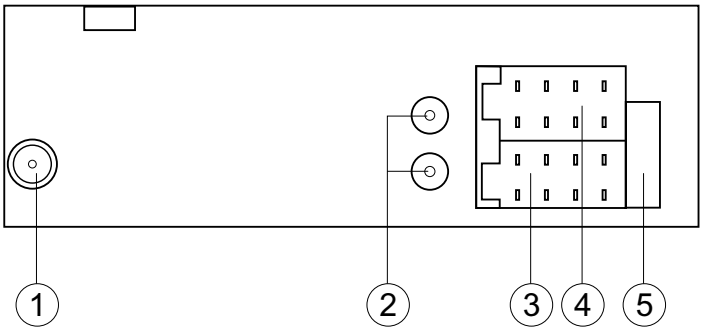

1) Antennenbuchse
2) Audio-Cinch-Buchsen (rot/weiß) mit Schutzkappen
3) ISO-Buchsenblock A (Spannungsversorgung)
4) ISO-Buchsenblock B (Lautsprecher)
5) Sicherung 10 A

Kabelverbindungen vorbereiten

- Ziehen Sie die Anschlüsse, die sich im ISO-Schacht Ihres Autos befinden, soweit heraus, dass Sie sie mit den Anschlüssen am Autoradio verbinden können.

Kabelverbindungen vornehmen

HINWEIS!

Benutzen Sie beim Einbau den ISO-Steckerblock des Autoradios.

Falls die ISO-Stecker Ihres Fahrzeugs nicht auf die ISO-Buchsen des Autoradios passen sollten, können Sie in Fachwerkstätten, im Fachhandel oder in den Fachabteilungen der Warenhäuser entsprechende Adapter erwerben.

- Mit den beiden ISO-Steckern Ihres Fahrzeugs (für die Lautsprecher und für Stromverbindungen) sind sichere und richtige elektrische Verbindungen hergestellt. Für den Fall, dass Sie die Kabel jedoch individuell verlegen lassen möchten, erläutern wir am Ende dieses Kapitels die Bedeutung der Kabel im Einzelnen.
- Verbinden Sie den Antennenstecker der Fahrzeugantenne mit der Antennenbuchse des Autoradios.
- Wenn Sie einen externen Verstärker einsetzen, können Sie ihn mit den rot/weißen Audio-Cinch-Buchsen verbinden. Beachten Sie hierzu auch die Bedienungsanleitung des Verstärkers.
- Verbinden Sie die beiden ISO-Stecker des Fahrzeugs mit den beiden ISO-Blöcken des Autoradios (A für Strom und B für die Lautsprecher).

84003 DE EN eCommerce Content final REV4.indb 19 28.05.2015 09:08:32

6.4. Senderspeicher testen

In einigen Fahrzeugmodellen ist im ISO-Stecker für den ISO-Block A die standardmäßige Belegung der Kabel Dauerplus und Schaltplus werkseitig vertauscht. Dies bewirkt, dass die Senderspeicherung nicht funktioniert.

Bevor Sie das Autoradio endgültig einbauen, probieren Sie folgendermaßen aus, ob Sie die Sender gespeichert bleiben:

- Klemmen Sie die Autobatterie wieder an.
- Schalten Sie die Zündung des Fahrzeugs ein.
- Schalten Sie das Radio ein.
- Führen Sie eine automatische Senderspeicherung durch, indem Sie die Taste **AS/PS** für etwa zwei Sekunden lang gedrückt halten (vgl. hierzu auch „Automatische Suche der 6 stärksten Sender (APS)“ auf Seite 30).
- Schalten Sie die Zündung des Fahrzeugs aus.
- Schalten Sie die Zündung wieder ein und stellen Sie fest, ob die Sender noch gespeichert sind (drücken Sie hierzu die Stationstasten **1** bis **6)**.
- Wenn die Sender gespeichert sind, können Sie das Radio einbauen.
- Sind die Sender nicht mehr gespeichert, sollten Sie einen Adapter einsetzen, der im Fachhandel erhältlich ist, oder in einer Fachwerkstatt eine Anpassung der Kabel vornehmen lassen. Beachten Sie für diesen Fall das Kapitel „8. Erläuterungen zu den Kabeln“ auf Seite 22.

6.5. Autoradio einsetzen

- Schieben Sie das Autoradio vorsichtig in den Einbaurahmen, bis es einrastet.

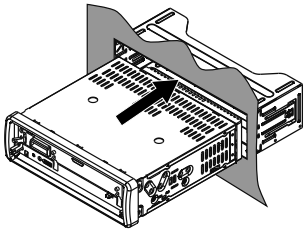

HINWEIS!

Beachten Sie beim Einschieben die Verlegung der Kabel; sie dürfen nicht geknickt, gequetscht oder unter Spannung gesetzt werden.

- Setzen Sie dann den Blendrahmen auf das Radio.

84003 DE EN eCommerce Content final REV4.indb 20 28.05.2015 09:08:33

7. Bedienteil

7.1. Bedienteil einsetzen

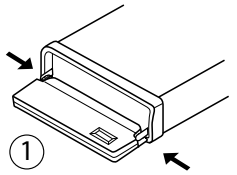

- Klinken Sie das Bedienteil mit den beiden Stiften am unteren Rand der Rückseite in die dafür vorgesehenen Halterungen unten im Rahmen (1).
- Klappen Sie das Bedienteil nach oben (2).

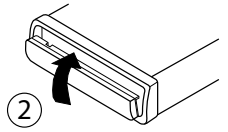

HINWEIS!
Überprüfen Sie, dass das Bedienteil richtig und fest auf seinem Platz sitzt. Ist das Bedienteil nicht richtig eingebaut, erscheinen im Display Fehlinformationen und/oder einige Tasten haben Fehlfunktionen.

7.2. Bedienteil abnehmen

- Drücken Sie die Taste **OPEN**. Das Bedienteil klappt nach unten.
- Ziehen Sie das Bedienteil vorsichtig aus der Halterung.

7.3. Kontakte

HINWEIS!
Bei abgenommenen Bedienteil liegen die Kontakte am Bedienteil und am Radio frei.
Achten Sie darauf, dass die frei liegenden Kontakte nicht verschmutzen. Das Autoradio könnte dann nicht einwandfrei funktionieren. Bewahren Sie das Bedienteil zum Schutz immer im Etui auf.

- Reinigen Sie die Kontakte ggf. mit einem sauberen, fusselfreien und trockenen Tuch.

7.4. Reset

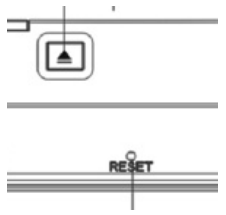

- Um das Radio in Betrieb zu nehmen, drücken Sie mit der Mine eines Kugelschreibers oder einem anderen spitzen Gegenstand in die **RESET**-Öffnung.
- Wenn das Autoradio eine Fehlfunktion aufweist, die sich durch Ausschalten und Einschalten nicht beheben lässt, drücken Sie mit der Mine eines Kugelschreibers oder einem anderen spitzen Gegenstand in die **RESET**-Öffnung.

84003 DE EN eCommerce Content final REV4.indb 21 28.05.2015 09:08:35

7.5. Das Gerät ausbauen

- Um das Gerät wieder auszubauen, nehmen Sie zunächst das Bedienteil heraus und den Blendrahmen ab.

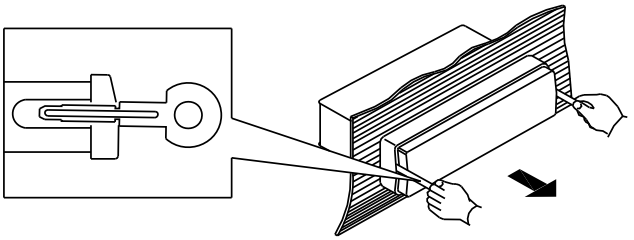

- Führen Sie den rechten und den linken Schlüssel in den jeweiligen Schlitz an der Seiten des Gerätes ein. Die Laschen sind nun zurückgebogen und Sie können das Gerät herausziehen.

8. Erläuterungen zu den Kabeln

HINWEIS!

Die Erläuterungen zu den Kabeln dienen für den Fall, dass die Kabel individuell verlegt werden müssen. Wenden Sie sich hierfür an eine Fachwerkstatt und geben Sie die mitgelieferten ISO-Stecker und die Informationen dieses Kapitels an die Fachwerkstatt weiter.

Um das Radio mit den ISO-Steckern Ihres Fahrzeugs anzuschließen, benötigen Sie die folgenden Erläuterungen nicht.

Es sind zwei ISO-Stecker mit Kabeln mitgeliefert:

- Stecker mit Stromkabeln für ISO-Buchsenblock A
- Stecker mit Lautsprecherkabeln für ISO-Buchsenblock B

8.1. Übersicht ISO-Stecker A: Strom

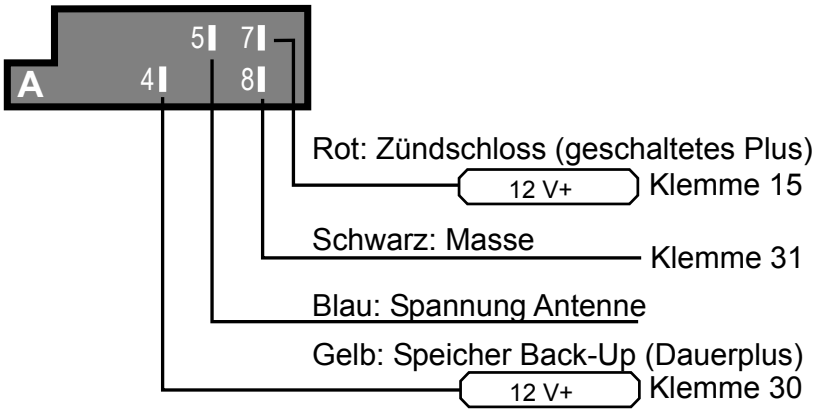

84003 DE EN eCommerce Content final REV4.indb 22 28.05.2015 09:08:39

Speicher Back-up (gelb)

Das gelbe Speicher-Back-up-Kabel muss mit Dauerplus verbunden werden. Die Senderspeicherung funktioniert sonst nicht.

Antennen-Relais-Kabel (blau)

Das blaue Kabel steht für eine Relais-gesteuerte Antenne zur Verfügung. Das Relais fährt die Antenne automatisch aus, wenn das Radio angeschaltet wird. Beim Ausschalten fährt die Antenne wieder ein.
Dieses Relais-Kabel kann auch zum Steuern eines externen Verstärkers benutzt werden. Zum genauen Anschluss ziehen Sie bitte die Bedienungsanleitung des Verstärkers hinzu.

ACHTUNG!
Verbinden Sie das blaue Kabel niemals mit dem Motorkabel der Relais-gesteuerten Antenne; dies kann Schäden am Radio verursachen!

8.2. Übersicht ISO-Stecker B: Lautsprecher

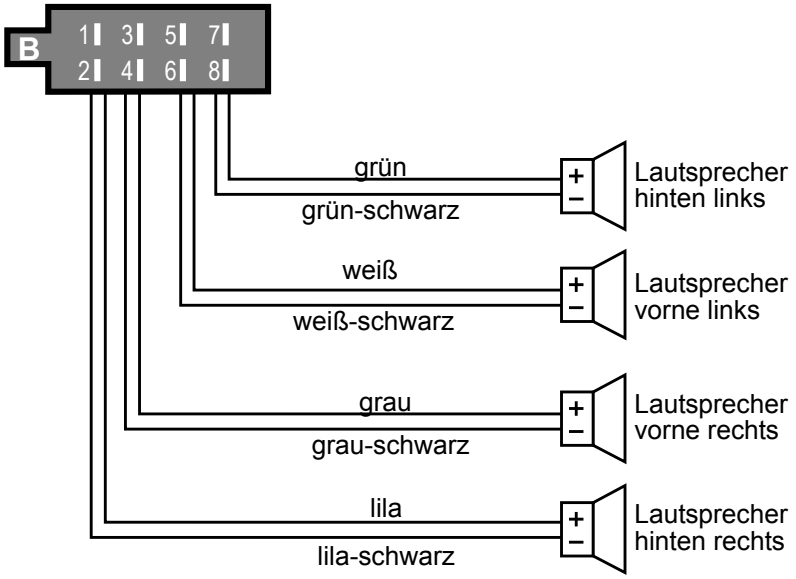

HINWEIS!
Wenn das Fahrzeug nur vordere Lautsprecher hat und die Kabel für die hinteren Lautsprecher nicht benötigt werden, müssen die freiliegenden Enden dieser Kabel fachgerecht isoliert werden.

84003 DE EN eCommerce Content final REV4.indb 23 28.05.2015 09:08:42

Belegung des ISO-Buchsenblocks am Autoradio

ISO-Block	BLOCK B - Lautsprecher		BLOCK A - Stromversorgung	
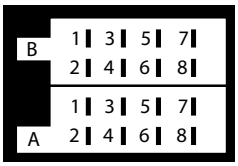	**1**	rechts hinten +	**1**	
	2	rechts hinten -	**2**	
	3	rechts vorne +	**3**	
	4	rechts vorne -	**4**	Dauerplus (permanente 12-V-Bordspannung); Klemme 30
	5	links vorne +	**5**	Auto-Antenne (auch für externen Verstärker usw.)
	6	links vorne -	**6**	
	7	links hinten +	**7**	Schaltplus (geschaltet 12-V-Spannung, über Zündschloss); Klemme 15
	8	links hinten -	**8**	Masse; Klemme 31

Probleme durch Kabelvertauschung

In einigen Fahrzeugmodellen ist im ISO-Stecker für den ISO-Block A die standardmäßige Belegung der Kabel Dauerplus und Schaltplus werkseitig vertauscht. Wenn dies der Fall ist, sind manche Funktionen beeinträchtigt, z. B. geht die Senderspeicherung verloren.

Zur Abhilfe müssen das Kabel für Schaltplus (rot) und das Kabel für Dauerplus (gelb) im ISO-Buchsenblock getauscht werden. Hierfür geeignete Adapter sind im Fachhandel erhältlich.

84003 DE EN eCommerce Content final REV4.indb 24 28.05.2015 09:08:42

9. Erstbetrieb

Bei der Auslieferung ist eine Lithiumbatterie (CR2025, V3) in die Fernbedienung eingelegt.

- Sie müssen nur die Schutzfolie aus dem Batteriefach ziehen, um die Fernbedienung zu aktivieren.

9.1. Batterie austauschen

- Öffnen Sie das Batteriefach, indem Sie das Fach an der Vertiefung aus der Fernbedienung ziehen.
- Nehmen Sie die verbrauchte Batterie heraus.
- Legen Sie eine neue Lithiumbatterie CR2025 mit dem Pluspol (der glatten Seite) nach oben ein.

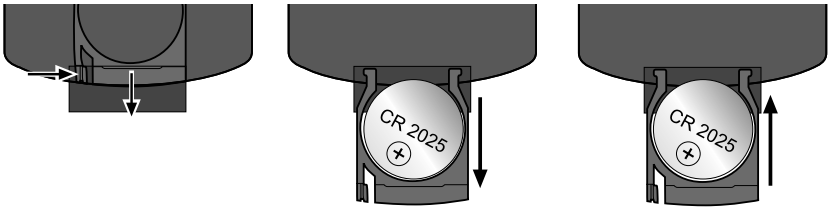

- Schieben Sie das Fach wieder ein.

84003 DE EN eCommerce Content final REV4.indb 25 28.05.2015 09:08:44

10. Bedienung

10.1. Grundfunktionen

Ein-/Ausschalten

- Drücken Sie die Taste **POWER**, um das Radio einzuschalten. Das Radio schaltet sich auch ein, sobald ein Datenträger (CD/USB/CARD) eingelegt wird.
- Drücken Sie zum Ausschalten die Taste **POWER** für ca. 0,5 Sekunden.

Drehregler/Taster - Lautstärke und Ton einstellen

Mit dem Multifunktions-Drehregler/Taster können Sie die Lautstärke und weitere Toneinstellungen aufrufen.

Einstellung	Anzeige	Funktion
Lautstärke	**VOL**	Einstellen der Lautstärke
Bass	**BAS**	Einstellen des Bass
Höhen	**TRE**	Einstellen der Höhenverteilung
Balance	**BAL**	Regeln der Lautstärkenverteilung rechts/links
Fader	**FAD F/ R**	Einstellen der Lautstärkenverteilung vorne (**F**)/hinten (**R**)
Tastentöne	**BEEP ON**	Signalton bei Tastendruck ein- (**ON**) oder ausschalten (**OFF**)
Equalizer	**EQ OFF**	Wählen Sie hier mit dem Drehregler zwischen den Audioeinstellungen **FLAT** (normal), **CLASSIC**, **ROCK** und **POP**
Loudness	**LOUD**	Loudness einschalten, um Bässe und Höhen anzuheben (**ON**) oder ausschalten (**OFF**)
Lokale Sender	**LOC**	**ON**: Beim Suchlauf werden nur die stärksten Sender empfangen **OFF**: Normaler Empfang, auch Schwache Sender werden erkannt
Mono-/Stereo-einstellung	**STEREO**	Im UKW-Band Stereo oder Monomodus (MONO) wählen. Bei schlechtem Stereoempfang kann die Einstellung MONO den Empfang verbessern
Alternative Frequenzen	**AF ON**	Alternative Frequenzen-Modus ein- oder ausschalten. Bei aktivierter Funktion sucht das Radio immer nach der optimalen Radiofrequenz des aktuell eingestellten Senders

84003 DE EN eCommerce Content final REV4.indb 26 28.05.2015 09:08:44

Einstellung	Anzeige	Funktion
Verkehrsmeldungen	**TA OFF**	(„Traffic Announcement"): Verkehrsfunk automatisch aufrufen
Regionalprogramme	**REG ON**	Einige Sender strahlen Regionalprogramme aus. Damit nur die Regionalprogramme des Senders wiedergegeben werden, wählen Sie die Einstellung REG ON. Um wieder das überregionale Programm wiederzugeben, wählen Sie die Einstellung REG OFF aus.
Senderwechsel	**EON ON**:	Hier schalten Sie die EON-Funktion ein- (EON ON) oder aus (EON OFF). Bei eingeschalteter EON-Funktion schaltet das Radio zu Verkehrsfunk oder PTY-Typen um, wenn die TA- oder PTY-Funktion eingestellt worden ist.
Lautstärke Verkehrsnachrichten	**TA VOL**	Einstellung der Grundlautstärke für Verkehrsnachrichten

- Die Lautstärke können Sie jederzeit durch Drehen des Drehreglers/Tasters ändern. Wenn Sie sich in einem Menü befinden, warten Sie ca. 5 Sekunden bis das Radio automatisch das Menü verlässt.

HINWEIS!
Stellen Sie die Lautstärke immer nur so hoch ein, dass Sie die akustischen Signale von Notfahrzeugen jederzeit noch deutlich hören können!

- Drücken Sie den Drehregler/Taster, um eine andere Toneinstellung zu wählen, der aktuelle Wert der Einstellung wird im Display angezeigt.
- Durch Drehen des Drehreglers/Tasters können Sie die Einstellung ändern. .

Mute - Stummchaltung ein-/ausschalten

- Drücken Sie die Taste **MUTE**, um den Ton ganz abzuschalten.
- Sie können die Stummschaltung mit einer beliebigen Taste aufheben.
  Beim Empfang eines **PTY** - oder **TA** -Senders (Verkehrsfunk) wird die Stummschaltung ebenfalls aufgehoben.

MODE - Betriebsmodus wechslen

- Drücken Sie die Taste **MODE**, um zwischen Radioempfang und der Wiedergabe von Datenträgern (CD, USB etc.) zu wechseln. Im Display wird der jeweilige Betriebsmodus angezeigt.

84003 DE EN eCommerce Content final REV4.indb 27 28.05.2015 09:08:44

Betriebsmodus	Displayanzeige
Radioempfang	**RADIO**
Wiedergabe vom CD-Laufwerk	**DISC**
Wiedergabe vom USB-Anschluss	**USB**
Wiedergabe von einer SD-Karte	**CARD**
Abspielen eines externen Audiogerätes	**AUX**

DSP - Anzeige zusätzlicher Informationen

- Durch wiederholtes Drücken der Taste **DSP** können Sie die Anzeige im Display umschalten. Jede Anzeige erscheint nur für ein paar Sekunden.

Betriebsmodus	Anzeige zusätzlicher Informationen
Radiobetrieb mit Radio-Data-System-Empfang	Programmname > „CT“ (Clocktime) Uhrzeit > Frequenz > PTY-Einstellungen
Radiobetrieb ohne Radio-Data-System-Empfang	Frequenz > „CT“ (Clocktime) Uhrzeit > PTY-Einstellungen
CD- / USB- oder Karten-Betrieb	„CT“ (Clocktime) Uhrzeit für ca. 5 Sekunden

HINWEIS!

Die PTY-Funktionen werden von den Sendeanstalten in unterschiedlichem Umfang gesendet; siehe auch Kapitel „Radio-Data-System“ auf Seite 30.
Wenn Sie keine Radio-Data-System- oder PTY-Informationen empfangen, erscheint **PTY NONE** im Display.
Wenn keine Frequenz empfangen wird, erscheint **PS NONE** im Display

Uhrzeit einstellen

Nach dem ersten Einschalten oder nach einem **RESET** stellt sich die Uhrzeit bei Empfang eines Senders mit Radio-Data-System automatisch ein.
Um die Uhrzeit manuell einzustellen, gehen Sie wie folgt vor:

- Rufen Sie die Uhrzeit auf.
- Halten Sie, während die Uhrzeit angezeigt wird, die Taste **DSP** gedrückt. Die Uhrzeitanzeige blinkt.
- Drehen Sie den Drehregler/Taster nach rechts, um die Stunden einzustellen bzw. nach links, um die Minuten einzustellen.
- Drücken Sie nochmals die Taste **DSP**, oder warten Sie, bis die Anzeige zurückschaltet, um die neue Uhrzeit zu speichern.

84003 DE EN eCommerce Content final REV4.indb 28 28.05.2015 09:08:45

10.2. Radiofunktionen

Bandbereich wählen

- Drücken Sie die Taste **BND**, um zwischen den UKW-Bandbereichen (FM1, FM2, FM3) und Mittelwelle (MW1, MW2) zu wechseln.
  In jedem der fünf Bereiche können Sie sechs Sender speichern.

HINWEIS!
Die drei UKW-Bandbereiche FM1, FM2 und FM3 decken alle den selben Frequenzbereich (87.5 bis 108 MHz) ab und ermöglichen es so bis zu 18 Sender im UKW-Bereich zu speichern.

Sender suchen

- Drücken Sie eine der Tasten ⏮ oder ⏭, um den automatischen Sendersuchlauf zu starten.
- Halten Sie eine der Tasten ⏮ oder ⏭ für zwei Sekunden gedrückt, um die automatische Suche wieder auszuschalten. Im Display erscheint die Anzeige **MANUAL**.
- Wenn Sie jetzt eine der Tasten ⏮ oder ⏭ kurz drücken, können Sie die Senderfrequenz manuell aufwärts oder abwärts verändern.
- Erfolgt 5 Sekunden lang keine Tasteneingabe, wird die automatische Suche wieder eingeschaltet und im Display erscheint **AUTO**.

Sender mit alternativen Frequenzen (AF) suchen

Sender, die ein AF-Signal ausstrahlen, senden alternative Frequenzen aus, die ebenfalls das eingestellte Programm ausstrahlen, damit können Sie über weitere Strecken dasselbe Radioprogramm empfangen. (Nähere Informationen zu diesem Service finden Sie im Kapitel „Radio-Data-System“ auf Seite 30.)

- Wählen Sie mit **BND** den Bandbereich aus, in dem Sie den Sender suchen und ggf. speichern möchten.
- Drücken Sie die Taste **SCAN** (**INT/2** auf der Fernbedienung), um den UKW-Bandbereich nach Sendern zu durchsuchen, die ein AF-Signal ausstrahlen.
- Der Suchlauf hält bei jedem gefundenen Sender für 5 Sekunden an und läuft dann weiter.
- Wenn Sie den Sender hören oder speichern möchten, drücken Sie die Taste **SCAN**, um den Suchlauf anzuhalten.

Sender manuell speichern

- Nachdem der Suchlauf einen Sender gefunden hat, drücken Sie für ca. drei Sekunden auf eine der Stationstasten **1** bis **6**.
  Ein Piepton signalisiert die Speicherung. In jedem Bandbereich (FM1, FM2, FM3, MW1 und MW2) können Sie 6 Sender speichern.

Das Gerät schaltet nach ein paar Sekunden wieder in die normale Senderanzeige um.

84003 DE EN eCommerce Content final REV4.indb 29 28.05.2015 09:08:45

Automatische Suche der 6 stärksten Sender (APS)

Mit dieser Funktion werden die drei Bandbereiche FM1, FM2 und FM3 automatisch nach den sechs stärksten Sendern durchsucht und die gefundenen Sender jeweils auf den Programmplätzen 1 bis 6 eines Bandbereiches gespeichert. Um die Funktion aufzurufen gehen Sie folgendermaßen vor:

- Halten Sie die Taste **AS/PS** für etwa 2 Sekunden gedrückt, das Radio durchsucht den Bandbereich. Wenn der Suchlauf abgeschlossen ist, werden die gespeicherten Sender für 5 Sekunden angezeigt. Danach wird der im Bandbereich FM1 auf Speicherplatz 1 ablegte Sender gespielt.
- Drücken Sie eine der Stationstasten **1** bis **6**, um die Suche zu beenden.

Gespeicherte Sender aufrufen

- Wählen Sie mit **BND** den Bandbereich aus, in dem Sie den Sender abgelegt haben.
- Durch Drücken der Stationstasten **1 BIS 6** rufen Sie die gespeicherten Sender wieder auf.
- Drücken Sie die Taste **AS/PS** kurz, um jeden gespeicherten Sender jedes Bandbereichs für etwa 5 Sekunden anzuspielen.

Radio-Data-System

Unter Radio-Data-System versteht man einen Service der Rundfunkanstalten. Neben herkömmlichen Musik- und Sprachbeiträgen werden Zusatzinformationen in Form verschlüsselter Digitalsignale ausgesendet, die vom Autoradio ausgewertet und angezeigt werden können. Im Display werden der Programmname und andere Informationen (Verkehrsinformationen, Titel der gerade gespielten Musik usw.) angezeigt.

Alternative Frequenzen ein-/ausschalten

- Drücken Sie die Taste **AF** kurz, um die AF-Funktion für den Radio-Data-System-Modus ein- oder auszuschalten.
  Im Display erscheint bei eingeschalteter Funktion **AF**.

Ist der Empfang schwach, wechselt das Radio automatisch zu einer Radio-Data-System-Station, die dasselbe Programm ausstrahlt.

Die AF-Anzeige im Display blinkt, wenn der Empfang der Radio-Data-System-Informationen schlechter wird.

Regionalprogramm-Modus ein-/ausschalten

Einige Sender strahlen zu bestimmten Tageszeiten Regionalprogramme aus.

- Um den Regionalprogramm-Modus ein- oder auszuschalten, halten Sie die Taste **AF** für länger als 2 Sekunden gedrückt.
  Im Display erscheint die Anzeige **REG ON**.

84003 DE EN eCommerce Content final REV4.indb 30 28.05.2015 09:08:46

- Warten Sie, bis die Anzeige zurück zur Radioanzeige wechselt, um den Regionalprogramm-Modus einzuschalten.
  - **REG ON**: Das Radio sucht nur innerhalb der Region Sender mit Verkehrsdurchsagen.
  - **REG OFF**: Das Radio sucht nur außerhalb der Region Sender mit Verkehrsdurchsagen.

TA - Verkehrsfunk ein-/ausschalten

„TA“ („Traffic Announcement“) ist der Verkehrsfunk-Modus. Die meisten Sender, die Radio-Data-System-Signale aussenden, strahlen vor und nach dem Verkehrsfunk ein Signal aus. Wenn das Autoradio dieses Signal empfängt, wird bei eingeschalteter TA-Funktion von anderen Betriebsarten (z. B. CD) sofort auf das Radio umgeschaltet. Steht der Lautstärkepegel unter 20 oder ist die Stummschaltung aktiviert, wird während der Verkehrsmeldung die Lautstärke automatisch auf 20 erhöht. Nach der Durchsage wird der Lautstärkepegel wieder zurück gesetzt.

Sender, die Verkehrsfunk („Traffic Programme“) übertragen, sind im Display durch das Symbol **TP** gekennzeichnet.

- Drücken Sie die Taste **TA** kurz, um die TA-Funktion einzuschalten.
  Wenn kein Sender mit Verkehrsfunk gewählt ist, sucht das Radio einen mit Verkehrsfunk, im Display erscheint kurz **TA SEEK**.
  Bei eingeschalteter Funktion erscheint im Display oben das Symbol **TA**.
- Wenn das Radio aus einer anderen Betriebsart oder von einem Sender ohne Verkehrsfunk auf einen Sender mit Verkehrsfunk umschaltet, können Sie diesen Vorgang unterbrechen. Drücken Sie kurz die Taste **TA**. Die TA-Funktion wird nun unterbrochen, ohne dass der TA-Modus abgeschaltet wird.

Zeitweise findet eine Umschaltung auf die EON-Verbindungsstation statt (siehe unten), wenn EON einen Verkehrsfunk auf einem anderen Programm findet.

HINWEIS!
Bei eingeschalteter TA-Funktion können während der Senderssuche nur Sender gefunden/gespeichert werden, die ein Verkehrsfunksignal ausstrahlen.

10.3. PTY („Program Type“) Funktionen

„PTY“ („Program Type Code“) ist eine Funktion, bei der das Autoradio gezielt nach Sendern mit vorwählbarem Programminhalt sucht. Dieser Service wird von den Rundfunkanstalten zunehmend unterstützt.

- Drücken Sie wiederholt die Taste **PTY**, um die gewünschte PTY-Funktion zu wählen.

Displayanzeige	PTY-Funktion	Suche nach Sendern
PTY MUSIC	Musik	einer bestimmten Musikrichtung
PTY SPEECH	Sprache	mit bestimmten Spracheinträgen
PTY OFF	ausgeschaltet	ohne Vorauswahl

84003 DE EN eCommerce Content final REV4.indb 31 28.05.2015 09:08:46

- Drücken Sie dann wiederholt eine Stationstasten **1 - 6**, um den gewünschten PTY-Eintrag zu wählen. Die Stationstasten sind wie folgt belegt:

Taste	Musikrichtung	Sprachbeiträge
1	**POP M, ROCK M**	**NEWS** (Nachrichten), **AFFAIRS** (Angelegenheiten), **INFO** (Infos)
2	**EASY M**, **LIGHT M**	**SPORT** (Sport), **EDUCATE** (Bildung), **DRAMA**
3	**CLASSICS** (Klassik); **OTHER M** (andere Musik)	**CULTURE** (Kultur), **SCIENCE** (Wissenschaft), **VARIED** (Verschiedenes)
4	**JAZZ, COUNTRY**	**WEATHER** (Wetter), **FINANCE** (Finanzen), **CHILDREN** (Kinder)
5	**NATION M**, **OLDIES**	**SOCIAL** (Soziales), **PHONE IN** (Anrufersendungen), **RELIGION**
6	**FOLK M**	**TRAVEL** (Reisen), **LEISURE** (Freizeit), **DOCUMENT** (Dokumentation)

- Wenn für 2 Sekunden keine weitere Eingabe erfolgt, startet ein automatischer Suchlauf nach Sendern, die dem ausgewählten PTY-Eintrag entsprechen. Beim ersten gefundenen Sender hält der Suchlauf an.

HINWEIS!

Bitte beachten Sie, dass diese Informationen von der Region, der Rundfunkanstalt und dem Sender abhängig sind.

Wenn keine Radio-Data-System- oder PTY-Informationen empfangen werden, erscheint „**PTY NONE**“ im Display.

84003 DE EN eCommerce Content final REV4.indb 32 28.05.2015 09:08:47

10.4. Betrieb mit Datenträgern (AudioCDs, MP3, USB, SD, AUX)

Das Autoradio verfügt über verschiedene Laufwerke und Anschlüsse und kann verschiedene Audioformate abspielen:

Laufwerke und Anschlüsse	Datenträger und Formate
CD-Laufwerk	Für kommerzielle Audio-CDs und eigene CDs mit MP3-Dateien. Die CDs können auch das Format CD-R und CD-RW haben.
USB-Anschluss	Für USB-Sticks* oder MP3-Player*
SD-Kartenlesegerät	Für SD-Speicherkarten* mit MP3- Dateien
AUX IN-Anschluss	Zum Anschluss externer Audiogeräte, z. B. eines CD-Spielers, über einen 3,5 mm-Klinkenstecker

* Die Kompatibilität zu allen am Markt erhältlichen MP3-Playern, USB-Sticks oder Speicherkarten kann nicht garantiert werden.

HINWEIS!

Die Wiedergabefunktionen der verschiedenen Datenträger sind weitgehend identisch und werden im Kapitel „10.9. Wiedergabefunktionen“ auf Seite 35 beschrieben.

MP3- Dateien haben eigene Such- und Anzeigefunktion die Sie zur Auswahl eines Titels nutzen können (siehe „Anzeige von ID3-TAGs“ auf Seite 37).

Auf MP3-CDs sowie externen Datenträgern (USB oder SD-Karten) können die Musiktitel in verschiedenen Verzeichnissen (Ordnern) abgelegt werden. Diese Verzeichnisse können einzeln wiedergegeben werden.

10.5. Das CD-Laufwerk

Das CD-Laufwerk befindet sich hinter dem Bedienteil. Neben kommerziellen Audio-CDs kann das Autoradio auch das CD-R- und das CD-RW-Format abspielen.

HINWEISE ZUM CD-BETRIEB

Feuchtigkeit und hohe Luftfeuchtigkeit können Fehlfunktionen des CD-Spielers verursachen. Schalten Sie in diesem Fall die Fahrzeug-Heizung an, um die Feuchtigkeit vor Gebrauch verdunsten zu lassen.

Setzen Sie den CD-Spieler keinen extrem hohen oder niedrigen Temperaturen aus.

CDs einlegen und herausnehmen

- Drücken Sie die Taste **OPEN** und klappen Sie das Bedienteil runter.
- Schieben Sie die CD mit der beschrifteten Seite nach oben in das CD-Fach . Klappen Sie das Bedienteil nach oben. Die Wiedergabe der CD beginnt automatisch.
- Wenn das Gerät in einem anderen Modus ist (Radio, USB), können Sie das CD-

Laufwerk mit der Taste **MODE** anwählen.

- Zum Herausnehmen der CD drücken Sie die Taste **OPEN** und klappen das Bedienteil herrunter. Drücken Sie die Taste ⏏. Die CD wird ausgeworfen. Das Autoradio schaltet in den Radio-Modus um.

ACHTUNG!

Lassen Sie eine ausgeworfene CD während der Fahrt nicht im CD-Fach stecken. Entnehmen Sie die CD sofort und klappen Sie das Bedienteil nach oben.

Anzeigen beim Einlesen

Während die Daten eingelesen werden, erscheint im Display „**LOAD/DISC/LOAD**“ = Inhaltsverzeichnis lesen („TOC“ = „Table of Contents“ = Inhaltsverzeichnis). Wenn der Datenträger keine Daten enthält, erscheint „**NO FILES**“ (= keine Dateien).

10.6. USB-Datenträger

Sie können an den USB-Anschluss an der Bedienblende einen MP3 Player oder einen anderen USB-Datenträger anschließen. Ihr Autoradio kann USB-Datenträger bis zu 32 GB (getestet) verarbeiten. Dabei darf die Verzeichnisstruktur maximal 500 Ordner, 999 Dateien und eine Verzeichnistiefe von 8 Ebenen enthalten.

Der USB-Anschluss ist mit einer Schutzblende versehen, um zu vermeiden, das Staub in die Anschlüsse gelangt.

USB-Gerät anschließen

- Schieben Sie die Schutzkappe des USB-Anschlusses zur Seite.
- Verbinden Sie Ihr USB-Gerät (z. B. einen USB-Stick) mit dem Anschluss.
  Im Display erscheint **USB**. Das Autoradio sucht nach MP3-Dateien auf dem Datenträger.
- Wenn das Gerät in einem anderen Modus ist (Radio, CD), können Sie den USB-Anschluss mit der Taste **MODE** anwählen.
- Wenn Sie den USB-Anschluss nicht mehr benutzen, schieben Sie die Schutzkappe wieder über den USB-Anschluss.

10.7. SD Karten

Sie können in das SD -Laufwerk SD einstecken, die MP3- Dateien enthalten. Das SD-Laufwerk befindet sich hinter dem Bedienteil.

Karte einlegen und herausnehmen

- Drücken Sie die Tasten **OPEN**, um das Bedienteil herunterzuklappen und abzunehmen.
- Schieben Sie die Speicherkarte mit den Kontakten nach und der abgekanteten Ecke nach rechts zeigend in den Kartenschacht und vergewissern Sie sich, dass die Karte einrastet.

84003 DE EN eCommerce Content final REV4.indb 34 28.05.2015 09:08:48

- Setzen Sie das Bedienteil wieder auf.
  Sobald die Karte eingesteckt ist, sucht das Autoradio nach MP3-Dateien auf der Karte und im Display erscheint die Meldung **CARD**.
- Wenn das Gerät in einem anderen Modus ist (Radio, CD), können Sie die SD-Karte mit der Taste **MODE** anwählen.
- Zum Herausnehmen der SD-Karte nehmen Sie das Bedienteil wieder ab und drücken Sie die SD-Karte leicht in den Kartenschacht. Die Karte rastet aus der Arretierung, so dass Sie sie entnehmen können.

10.8. Gerät am AUX IN-Anschluss

Sie können ein weiteres Audiogerät, z. B. einen CD-Spieler, mit einem 3,5 mm-Klinkenstecker anschließen.

- Schließen Sie das externe Audiogerät an die AUX IN-Buchse am Bedienteil an, um Audio-Dateien abspielen zu lassen. Im Display erscheint die Meldung **AUX**.
- Wenn das Gerät in einem anderen Modus ist (Radio, CD), können Sie den AUX-Anschluss mit der Taste **MODE** anwählen.

10.9. Wiedergabefunktionen

Wiedergabe starten und unterbrechen

- Drücken Sie die Taste **1** ▸ **II**, um die Wiedergabe zu starten.
- Um die Wiedergabe zu unterbrechen, drücken Sie erneut die Taste **1** ▸ **II**.
  Nochmaliges Drücken der Taste **1** ▸ **II** setzt die Wiedergabe fort.

Titel überspringen/10 Titel überspringen (Audio-CDs)

- Drücken Sie die Taste ⏮ oder ⏭, um zum vorherigen bzw. den nächsten Titel zu springen. Die Titelnummer wird im Display angezeigt.
- Drücken Sie die Stationstasten **5** oder **6**, um 10 Titel rückwärts bzw. vorwärts zu überspringen.

Verzeichnis wechseln (MP3-Datenträger)

- Drücken Sie die Stationstasten **5** bzw. **6**, um eine Verzeichnisebene nach oben bzw. unten zu wechseln.

Schneller Vor-/Rücklauf

- Halten Sie die Tasten ⏮ oder ⏭ länger gedrückt, um einen schnellen Vor- oder Rücklauf zu starten.

Titel kurz anspielen

- Im Audio-CD-, MP3, USB-, SD-Betrieb:
  Drücken Sie kurz die Stationstaste **2 INT**. Im Display erscheint die Anzeige **INT ON**.
  Es werden nacheinander alle Titel für ca. 10 Sekunden angespielt.

84003 DE EN eCommerce Content final REV4.indb 35 28.05.2015 09:08:48

Titel wiederholen

- Im Audio-CD-, MP3, USB-, SD-Betrieb:
  Drücken Sie kurz die Stationstaste **3 RPT**. Im Display erscheint die Anzeige **RPT ONE** (aktuellen Titel wiederholen) oder **RPT ALL** (Alle Titel auf dem Datenträger wiederholen).

Zufallswiedergabe aufrufen

- Im Audio-CD-, MP3, USB-, SD-Betrieb:
  Drücken Sie kurz die Stationstaste **4 RDM**. Im Display erscheint die Anzeige **RDM ON** (Zufallswiedergabe) oder **RDM OFF** (keine Zufallswiedergabe).

Titelnummer suchen (nur WMA/MP3-Datenträger)

- Drücken Sie wiederholt die Taste **AS/PS**, um die Suchfunktionen „**NUM SCH**“ (Titelnummer suchen), „**FILE SCH**“ (Dateinamen suchen) oder „**DIR SCH**“ (Ordner suchen) aufzurufen.
- Drehen Sie den Drehregler/Taster, um Zeichen einzugeben oder geben Sie die Zeichen mit den Zifferntasten ein, wie in der unten stehenden Tabelle angegeben. Wenn für zwei Sekunden keine Eingabe erfolgt, wechselt die Eingabe zur nächsten Cursorstelle.
- Drücken Sie den Drehregler/Taster zum Starten der Suche.

AS/PS	Zeichen löschen
M1	A, B, C, 1
M2	D, E, F, 2
M3	G, H, I, 3
M4	J, K, L, 4
M5	M, N, O, 5
M6	P, Q, R, 6
AF	S, T, U, 7
TA/EQ	V, W, X, 8
PTY	Y, Z, SPACE,9
DSP	_,-,+,0
Drehregler	Zeichenauswahl aller o. g. Zeichen

84003 DE EN eCommerce Content final REV4.indb 36 28.05.2015 09:08:48

Erstellung von MP3-Datenträgern; ID3-TAGs

HINWEIS!
Datenträger mit MP3-Dateien (CD-ROMs, USB-Sticks etc.) können wie Daten-CDs Einzeltitel oder Verzeichnisse enthalten. Bitte beachten Sie bei der Erstellung des Datenträgers, dass Sie Titel nicht auf derselben Ebene wie Verzeichnisse, sondern nur in den Verzeichnissen abspeichern. Ein Vermischen von Titeln und Verzeichnissen auf derselben Ebene könnte zu Problemen beim Abspielen führen.
Beim Erstellen der MP3-Dateien können Sie außerdem so genannte „**ID3TAGS**“ abspeichern (zur Eingabe empfehlen wir einen ID3-Tag-Editor). Dies ist ein Informationsblock in einer MP3-CD, der in der MP3 hinter der eigentlichen Musikinformation liegt. Dies können z. B. Informationen über den Interpreten, Titel, Albumname, Erscheinungsjahr und ein kurzer Kommentar sein.
Das Autoradio kann diesen Informationsblock auslesen und im Display anzeigen. In einer Laufschrift werden die verschiedenen Informationen nacheinander angezeigt.

Anzeige von ID3-TAGs

- Um die ID3-Tags anzeigen zu lassen, drücken Sie die Taste **DSP**.
  Mit jedem Tastendruck ändert sich die Rubrik:
  > **TITEL** > **INTERPRET** > **ALBUMNAME**.

11. Die Bluetooth-Funktion

Das Autoradio verfügt über eine Bluetooth-Funktion, die Ihnen ermöglicht, das Radio als Freisprechanlage für Ihr Mobiltelefon zu benutzen.
Voraussetzung ist natürlich, dass Ihr Mobiltelefon (Handy) die Bluetooth-Funktion unterstützt und mit dem Autoradio kompatibel ist.

11.1. Handy am Radio anmelden (“Pairing“)

ACHTUNG!
Achten Sie darauf, dass sich nur dasjenige bluetoothfähige Handy in der Nähe des Autoradios befindet, mit dem Sie im Auto telefonieren möchten.

- Schalten Sie dieses Handy ein und aktivieren Sie im Handy die Bluetooth-Funktion. Ziehen Sie ggf. die Bedienungsanleitung des Handys zu Rate.
- Sobald das Handy das Radio gefunden hat, erfolgt eine entsprechende Meldung im Handy (z. B.: **NEUES GERÄT GEFUNDEN** o. ä.).
  Das Autoradio wird im Handy angezeigt und es folgt ggf. eine Passwort-Abfrage. Geben Sie am Handy für Ihr Autoradio **CAR KIT** das Passwort „0000“ ein.
- Im Autoradio erscheint der Eintrag „**LINKED**“ und anschließend, wenn das

84003 DE EN eCommerce Content final REV4.indb 37 28.05.2015 09:08:48

Handy erkannt wurde, der Bluetooth-Name des Handys.[1]

11.2. Verbindungsstatus

Das Bluetooth-Symbol im Display zeigt Ihnen an, welcher Verbindungsstatus gerade besteht:

- Kein Bluetooth-Symbol: Keine Verbindung.
- Bluetooth-Symbol: Verbindung ist hergestellt;.

Wenn die Verbindung hergestellt ist, werden ausgehende und eingehende Gespräche vom Handy auf das Autoradio übertragen.

Verbindung herstellen

▶ Sie können die Verbindung herstellen, indem Sie im Handy die entsprechende Funktion ausführen.

Verbindung lösen

▶ Die Bluetooth-Verbindung lösen Sie über das Handy.

Wenn die Geräte ausgeschaltet waren und wieder eingeschaltet werden, sucht das Autoradio automatisch nach verbundenen Geräten. Dies dauert ca. 10-15 Sekunden.

Verbindung am Autoradio trennen/wiederherstellen

▶ Halten Sie die Taste **SCAN** länger gedrückt. Das Autoradio trennt die Bluetooth Verbindung.

▶ Halten Sie die Taste **SCAN** erneut länger gedrückt. Die Bluetooth Verbindung wird wieder hergestellt.

11.3. Telefonieren

▶ Platzieren Sie das eingeschaltete Handy in der Nähe des Autoradios.

Nummern wählen

Sie können die Telefonnummer wie gewohnt über das Handy eingeben.

Alternativ können Sie die Telefonnummer folgendermaßen über die Fernbedienung eingeben:

▶ Drücken Sie kurz . Auf dem Display erscheint **PHONE**.

▶ Geben Sie die Telefonnummer mit den Zifferntasten der Fernbedienung ein.

▶ Falls Sie sich vertippt haben, können Sie mit **T-MEN/TRAN** Ziffern löschen.

▶ Wenn Sie die Nummer ganz löschen wollen, halten Sie **T-MEN/TRAN** einen Moment gedrückt.

▶ Wenn Sie die eingegebene Nummer wählen möchten, drücken Sie wieder . Auf dem Display erscheint die Zeit des Gesprächs.

[1] Bei frühen Bluetooth-Modellen, z. B. Handys mit dem Bluetooth-Protokoll 1.0, kann es sein, dass die Displayanzeigen sich nicht wie hier beschrieben dar-stellen. Auch kann u. U. der Klingelton des Handys nicht übertragen werden.

84003 DE EN eCommerce Content final REV4.indb 38 28.05.2015 09:08:48

Nummernwiederholung

- Drücken Sie zweimal die Taste um die zuletzt gewählte Telefonnummer zu sehen.
- Drücken Sie noch einmal, um die Nummer zu wählen.
- Alternativ können Sie die Taste **T-MEN/TRAN** drücken; auf dem Display erscheint **REDIAL**. Mit dem Drehregler wählen Sie unter letzten Telefonnummern aus; dies sind sowohl die selbst gewählten als auch die eingegangenen Nummern.
- Drücken Sie , um die Nummer zu wählen.

Gespräch annehmen

- Wenn Ihr Handy klingelt, wird der Klingelton auf die Lautsprecher übertragen. Im Display erscheint **PHONE** und die Nummer.
- Drücken Sie , um das Gespräch anzunehmen.
- Um das Gespräche nicht anzunehmen, drücken Sie .

Falls das Autoradio bei einem eingehenden Anruf im Standby-Modus ist, schaltet es sich automatisch ein. Nach beenden des Anrufs geht es in den Standby-Modus zurück.

Während des Gesprächs

Während des Gesprächs erscheint die Zeit des Anrufs im Display.
Sie können verschiedene Funktionen ausüben:

- Lautstärke regeln: Drehen Sie den Drehregler am Autoradio. Die Grundlautstärke ist 25.
- Stumm schalten: Drücken Sie **T-MEN/TRAN**, um das Gespräch zu unterbrechen. Drücken Sie **T-M** noch einmal, um den Ton wieder einzuschalten.
- Gespräch auf das Autoradio legen: Halten Sie die Taste **T-MEN/TRAN** ca. 3-4 Sekunden gedrückt, um das Gespräch vom Handy auf das Autoradio und vom Autoradio auf das Handy zu legen.

Gespräch beenden

- Drücken Sie , um das Gespräch zu beenden.

Anrufe aus der Liste „Telefonbuch“, „angenommene Anrufe“, „gewählte Nummern“ oder „Anrufe in Abwesenheit“ tätigen

- Drücken Sie kurz . Auf dem Display erscheint **PHONE**.
- Drücken Sie wiederholt die Taste **T-MEN/TRAN**, um die Einträge **BOOK** (Telefonbuch), **RECEIVED** (angenommene Anrufe), **DIALED** oder **MISSED CALL** anzuzeigen.
- Wählen Sie mit den Tasten ⏮ oder ⏭ eine Nummer aus der entsprechenden Liste aus und drücken Sie die Taste , um die Nummer zu wählen.

11.4. A2DP-Modus

Viele Handys haben auch eine Audiowiedergabefunktion (MP3-Player etc.). Das A2DP („Advanced Audio Distribution Profile“) ist die Fähigkeit, Audiodateien von Bluetooth-Geräten wiederzugeben. Ihr Autoradio besitzt diese Möglichkeit.

- Wenn Ihr Handy am Autoradio angemeldet ist, können Sie die Audiodaten über das Autoradio übertragen.
- Wählen Sie mit **MODE** die Betriebsart **PHONE** aus. Starten Sie die Musikwiedergabe an Ihrem Telefon.
- Mit der Taste **1** ▸ II können Sie nun die Wiedergabe unterbrechen/fortsetzen.
- Mit den Tasten ⏮ oder ⏭ springen Sie zum vorherigen bzw. den nächsten Titel. Die Titelnummer wird im Display angezeigt.
- Halten Sie die Tasten ⏮ oder ⏭ länger gedrückt, um einen schnellen Vor- oder Rücklauf zu starten.

12. Wenn Störungen auftreten

PROBLEM	MÖGLICHE URSACHE	ABHILFE
Das Gerät lässt sich nicht einschalten.	Die Zündung ist nicht eingeschaltet.	Zündung durch Drehen des Schlüssels einschalten
	Eine der Sicherungen ist defekt.	Sicherung erneuern.
Die CD kann nicht eingelegt werden.	Es befindet sich bereits eine CD im Autoradio.	Die CD entfernen.
Die CD lässt sich nicht vollständig ins Diskfach einlegen.	Die Transportsicherung auf der Oberseite wurden vor dem Einbau nicht entfernt.	Entfernen Sie die Transportsicherung.
Die CD wird nicht erkannt.	Die CD ist verkehrt herum eingelegt worden.	Die CD mit der Beschriftung nach oben einlegen
	Die CD ist verschmutzt oder defekt.	Die CD säubern oder eine andere CD einlegen.
	Die Temperaturen im Auto sind zu hoch.	Warten, bis sich die Umgebungstemperatur normalisiert hat.
Kein Ton!	Die Lautstärke steht auf Minimum.	Die Lautstärke anheben.
	Die Kabel sind nicht richtig angeschlossen.	Die Kabelverbindungen überprüfen.

84003 DE EN eCommerce Content final REV4.indb 40 28.05.2015 09:08:50

PROBLEM	MÖGLICHE URSACHE	ABHILFE
Funktionstasten funktionieren nicht.	Der eingebaute Microcomputer arbeitet wegen Rauschens nicht ordnungsgemäß.	Die Taste **RESET** drücken.
	Das Bedienteil sitzt nicht korrekt.	Überprüfen Sie den korrekten Sitz des Bedienteils.
Die CD springt.	Der Einbauwinkel übersteigt 30°.	Den Einbauwinkel korrigieren.
	Die CD ist sehr schmutzig oder defekt.	Die CD säubern oder eine andere CD einlegen.
	Die Erschütterungen des Fahrzeugs sind zu groß.	Warten Sie mit der Wiedergabe der CD bis die Strecke wieder ebener ist.
	Fehler bei selbstgebrannten CDs.	Die selbstgebrannte CD in einem anderen Abspielgerät überprüfen.
Radio und/oder die Automatische Senderspeicherung funktionieren nicht.	Das Antennenkabel ist nicht korrekt angeschlossen.	Das Antennenkabel auf korrekten Sitz überprüfen.
	Die Sendersignale sind zu schwach.	Die Sender manuell einstellen.
Senderspeicher funktioniert nicht.	Das Kabel für Dauerplus (gelb) ist nicht richtig angeschlossen.	Die Kabelverbindungen überprüfen. Beachten Sie hierzu das Kapitel Einbau und Inbetriebnahme.
Ihr Mobiltelefon wird nicht erkannt.	Das Mobiltelefon ist nicht kompatibel mit der Bluetooth-Einheit.	Probieren Sie die Funktion mit einem anderen Mobiltelefon.
Kondensation!	Das Autoradio ein paar Stunden ausschalten und es dann erneut versuchen.	
Wenn das Produkt unter Spannungsschwankungen oder Überspannung zu leiden hatte, dann funktioniert es vielleicht nicht mehr richtig.	Nehmen Sie das Frontpaneel ab und drücken Sie zweimal auf den **RESET**-Knopf, um die Funktionstüchtigkeit wieder herzustellen.	

84003 DE EN eCommerce Content final REV4.indb 41 28.05.2015 09:08:50

13. Entsorgung

Verpackung

Ihr Gerät befindet sich zum Schutz vor Transportschäden in einer Verpackung. Verpackungen sind aus Materialien hergestellt, die umweltschonend entsorgt und einem fachgerechten Recycling zugeführt werden können.

Gerät

Altgeräte dürfen nicht im normalen Hausmüll entsorgt werden.

Entsprechend Richtlinie 2012/19/EU ist das Gerät am Ende seiner Lebensdauer einer geordneten Entsorgung zuzuführen.

Dabei werden im Gerät enthaltene Wertstoffe der Wiederverwertung zugeführt und die Belastung der Umwelt vermieden.

Geben Sie das Altgerät an einer Sammelstelle für Elektroschrott oder einem Wertstoffhof ab.

Wenden Sie sich für nähere Auskünfte an Ihr örtliches Entsorgungsunternehmen oder Ihre kommunale Verwaltung.

Batterien

Akkus/Batterien müssen sachgerecht entsorgt werden. Zu diesem Zweck stehen im batterievertreibenden Handel sowie bei kommunalen Sammelstellen entsprechende Behälter zur Entsorgung bereit. Weitere Auskünfte erteilen Ihr örtlicher Entsorgungsbetrieb oder Ihre kommunale Verwaltung.

84003 DE EN eCommerce Content final REV4.indb 42 28.05.2015 09:08:50

14. Technische Daten

ALLGEMEIN

Betriebsspannung:	DC12 V, Negative Masseverbindung
Maximaler Betriebsstrom:	10 A
Abmessungen:	178 x 160 x 50 mm (B x T x H)
Ausgangsleistung:	max. 4 x 20 W (RMS)

RADIO (FREQUENZUMFANG)

UKW (FM):	87,5 bis 108 MHz
Mittelwelle (MW):	522 bis 1620 kHz
Bluetooth-Version:	2.1 + EDR

CD/MP3-PLAYER

Laserleistung:	Laser Klasse 1
Frequenzbereich:	40 Hz - 18kHz
MPEG-Rate:	32 - 320 kbps
MP3-Playback:	ISO 9660 & Joliet Format of MP3
Unterstützte Formate:	Audio-CDs, CD-Rs, CD-RWs

LASER KLASSE 1
CLASS 1 LASER PRODUCT
APPAREIL LASER DE CATEGORIE 1

ANSCHLÜSSE

AUX:	3,5 mm Klinkenstecker
USB:	1.1 und 2.0 bis 32 GB
Speicherkarten:	SD, SDHC; bis 32 GB
R.C.A. OUTPUT:	2 x Cinch (rot/weiß)

Es gibt heute viele, zum Teil nicht standardisierte CD-Aufnahme- und Kopierschutzverfahren sowie unterschiedliche Datenträgerformate (CD-R, CD-RW, USB und SD-Karten).
Darum kann es in Einzelfällen zu Einlesefehlern oder Verzögerungen kommen. Dies ist kein Defekt des Geräts.

Technische Änderungen vorbehalten!

CE

84003 DE EN eCommerce Content final REV4.indb 43 28.05.2015 09:08:51

15. Konformitätsinformation

Hiermit erklärt die Medion AG, dass das Produkt MD 84003 mit den folgenden europäischen Anforderungen übereinstimmt:

- R&TTE Richtline 1999/5/EG
- EMV-Richtlinie 2004/108/EG
- Niederspannungsrichtlinie 2006/95/EG
- RoHS-Richtlinie 2011/65/EU.

Vollständige Konformitätserklärungen sind erhältlich unter www.medion.com/conformity.

16. Impressum

Copyright © 2015
Alle Rechte vorbehalten.
Diese Bedienungsanleitung ist urheberrechtlich geschützt.
Vervielfältigung in mechanischer, elektronischer und jeder anderen Form ohne die schriftliche Genehmigung des Herstellers ist verboten
Das Copyright liegt bei der Firma:

Medion AG
Am Zehnthof 77
45307 Essen
Deutschland

Die Anleitung kann über die Service Hotline nachbestellt werden und steht über das Serviceportal www.medionservice.de zum Download zur Verfügung.
Sie können auch den oben stehenden QR Code scannen und die Anleitung über das Serviceportal auf Ihr mobiles Endgerät laden.

84003 DE EN eCommerce Content final REV4.indb 44 28.05.2015 09:08:51

Contents

DE

EN

1. About these Instructions 47
1.1. Warning symbols and key words used in these instructions 47
1.2. Intended use 48
2. Safety instructions 49
2.1. Keep electrical equipment out of reach of children 49
2.2. Purpose 49
2.3. Road safety 49
2.4. Never carry out repairs yourself 49
2.5. Sunlight 50
2.6. The CD player 50
2.7. Drives and connections 50
2.8. Cleaning the device 50
2.9. Battery information 50
3. Package contents 52
4. Installation 53
5. Overview of the device 54
5.1. Control panel 54
5.2. Behind the control panel 56
5.3. Remote control 57
6. Installation and initial use 59
6.1. The ISO slot 59
6.2. Fitting the mounting frame in the ISO slot 59
6.3. Connections on the back of the radio 61
6.4. Test station memory 61
6.5. Using the car radio 62
7. Control panel 63
7.1. Attaching the control panel 63
7.2. Removing the control panel 63
7.3. Contacts 63
7.4. Reset 63
7.5. Removing the unit 64
8. Information on the cables 64
8.1. Overview of ISO socket A: power 64
8.2. Overview ISO connector B: speakers 65
9. First operation 67
9.1. Changing batteries 67
10. Operation 68
10.1. Basic functions 68
10.2. Radio functions 71
10.3. PTY (“Program Type”) functions 73

10.4. Operation with data media (audio CDs, MP3, USB, SD, AUX) 74
10.5. The CD drive 75
10.6. USB media 75
10.7. SD cards 76
10.8. Device connected to AUX IN 76
10.9. Playback functions 76
11. Bluetooth function 78
11.1. Pairing 78
11.2. Connection status 79
11.3. Telephone calls 79
11.4. A2DP mode 81
12. Troubleshooting 81
13. Disposal 83
14. Technical data 84
15. Declaration of conformity 85
16. Legal notice 85

84003 DE EN eCommerce Content final REV4.indb 46 28.05.2015 09:08:51

1. About these Instructions

Please be sure to read these operating instructions carefully and follow all instructions given. The instructions will help you to operate the device reliably and help increase its service life. Always store these instructions near the device. Keep these operating instructions so that you can pass them on with the device if you sell it.

1.1. Warning symbols and key words used in these instructions

	DANGER! ***Warning of immediate risk of fatal injury!*** ***WARNING!*** ***Warning: possible mortal danger and/or serious irreversible injuries!*** ***CAUTION!*** ***Warning: possible light or moderate injuries!***
	CAUTION! *Please follow the guidelines to avoid property damage.*
	PLEASE NOTE! Additional information on using the device!
	PLEASE NOTE! Please follow the guidelines in the operating instructions.
	WARNING! ***Warning: danger of electric shock!***
•	Bullet point/information on operating steps and results
▸	Tasks to be performed

84003 DE EN eCommerce Content final REV4.indb 47 28.05.2015 09:08:51

1.2. Intended use

The car radio is an audio device for playing and listening to music (e.g. CD or radio) and has an additional Bluetooth function. The Bluetooth function enables you to connect your mobile phone to the car radio and make calls. The car radio is only designed for use in a motor vehicle.

The device is intended for private use only and not for industrial/commercial use.

Please note that we shall not be liable in case of improper use:

- Do not modify the device without our consent and do not use any auxiliary equipment which we have not approved or supplied.
- Use only spare parts and accessories which we have supplied or approved.
- Follow all the instructions in these directions for use, especially the safety information. Any other use is deemed improper and can cause personal injury or damage to the product.
- Do not use the device in areas where there is a risk of explosion. This includes e.g. tank farms, fuel storage depots or areas in which solvents are processed. It is also not permitted to use this device in those areas where the air is polluted with fine particles (e.g. flour dust or sawdust).
- Do not expose the device to any extreme conditions. The following should be avoided:
  - High humidity or moisture
  - Extremely high or low temperatures
  - Direct sunlight
  - Open fire

84003 DE EN eCommerce Content final REV4.indb 48 28.05.2015 09:08:52

2. Safety instructions

2.1. Keep electrical equipment out of reach of children

- Ensure that children do not play with the device by never allowing them to use it unsupervised.
- This device is not intended for use by people (including children) with reduced physical, sensory or mental abilities or by those without experience and/or knowledge, unless they are supervised by a person responsible for their safety or they have been instructed in its use by that person.

DANGER!
Keep plastic packaging out of the reach of children. There is a risk of suffocation.

2.2. Purpose

- The car radio has only been designed for installation and operation in cars.

2.3. Road safety

- Road safety should be your top priority. Use your car radio only in suitable traffic conditions. Please ensure that you are familiar with the radio before setting off.
- You should always be able to hear police, fire and other emergency service sirens in good time while in your vehicle. For this reason, please play your radio at an appropriate volume while driving.

2.4. Never carry out repairs yourself

- Do not use the device if the casing or cable is damaged.

WARNING!
Never try to open and/or repair the device yourself. There is a risk of electric shock.

84003 DE EN eCommerce Content final REV4.indb 49 28.05.2015 09:08:52

- If there is a fault, please contact our Service Centre or another suitably qualified specialist workshop to avoid putting yourself at risk.

2.5. Sunlight

If the inside of the vehicle has become very hot, e.g. because of lengthy exposure to sunlight, do not operate the car radio immediately.

- Wait until you have been driving for a while and the car radio has had a chance to cool down.

2.6. The CD player

The CD player is a class 1 laser product. The device has a safety system that prevents dangerous laser rays from escaping during normal use. To avoid eye injuries, never tamper with or damage the safety system of the device.

2.7. Drives and connections

- Do not insert any foreign bodies into the openings of the car radio (disc compartment, USB slot, card slot, AUX slot). This could damage the compartments and slots.
- Always insert discs into the disc compartment with the title side upwards. Never apply excessive force to insert a disc or card or connect an external device. If you feel resistance, try a different method or medium.

2.8. Cleaning the device

- Use a dry, soft cloth to clean the device. Do not use chemical solutions and cleaning products because these may damage the surface and/or the inscriptions on the product.

WARNING!
Protect the device from moisture. Do not touch the device with wet hands. There is a risk of electric shock!

2.9. Battery information

- Keep batteries away from children. Seek medical attention immediately if a battery is swallowed.

84003 DE EN eCommerce Content final REV4.indb 50 28.05.2015 09:08:53

- Only use new batteries.
- Please note the polarity (+/-) when inserting the batteries.
- ATTENTION! There is a risk of explosion if batteries are replaced incorrectly! Replace the batteries only with batteries of the same or equivalent type.
- Never try to recharge non-rechargeable batteries. There is a risk of explosion!
- Store batteries in a cool, dry place. Strong direct heat can damage batteries. Therefore, keep the product away from strong heat sources.
- Never short-circuit batteries.
- Never throw batteries into a fire.
- If the device is not going to be used for long periods, remove the batteries.
- Remove leaking batteries from the device immediately. Clean the contacts before inserting a new battery. There is a risk of chemical burns from battery acid!
- Always remove dead batteries from the device.

84003 DE EN eCommerce Content final REV4.indb 51 28.05.2015 09:08:53

3. Package contents

Please check your purchase to ensure that all items are included. If anything is missing, please contact us within 14 days of purchase.
The following items are supplied with the product you have purchased:

- Car radio
- Remote control containing CR2025 battery
- 2 ISO sockets with cables
- Control panel
- Case
- Mounting frame (inserted)
- 2 keys to remove the mounting frame and remove the device
- Additional mounting material for individual installation
- These operating instructions
- Warranty card

84003 DE EN eCommerce Content final REV4.indb 52 28.05.2015 09:08:53

4. Installation

We recommend that the device is installed by a trained technician. This ensures that the device will work perfectly. Incorrect cabling may result in damage to the device and your car. If you wish to install your car radio yourself, please refer to the installation and connection instructions in this manual.

WARNING!

Disconnect the minus pole from the car battery before installation! There is a risk of short-circuit and electric shock!

- Before installation, always remove the transportation lock (screws in the upper part of the radio casing, recognisable by their red flags).
- Check whether the terminal assignment of your vehicle matches the assignment of the car radio.
- Do not install the cables under tension, across sharp edges or close to parts that could heat up. Make sure you do not kink the cables or twist them.
- Insert the device into the proper slot or choose an installation location that will not affect the driver's ability to drive normally.
- Connect the cable briefly before finally installing the device. Ensure it has been connected correctly and that the system is working properly.
- If changes have to be made to the vehicle, consult your vehicle dealer/specialist workshop.
- Your warranty will be invalidated if you disconnect the adapter socket from the cable or cut the cable!
- Make sure that the device is installed in such a way that injuries cannot occur due to heavy braking.
- Avoid installing the unit near strong heat sources (e.g. direct sunlight or heating air), dust, pollution or excessive shocks. This could damage the device.
- If the unit is installed at an angle of over 30° from the horizontal it may adversely affect performance.
- You must follow these instructions precisely during the assembly. Before reconnecting the car battery, check all of the connections.

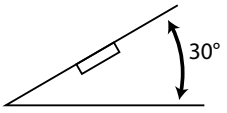

84003 DE EN eCommerce Content final REV4.indb 53 28.05.2015 09:08:53

5. Overview of the device

5.1. Control panel

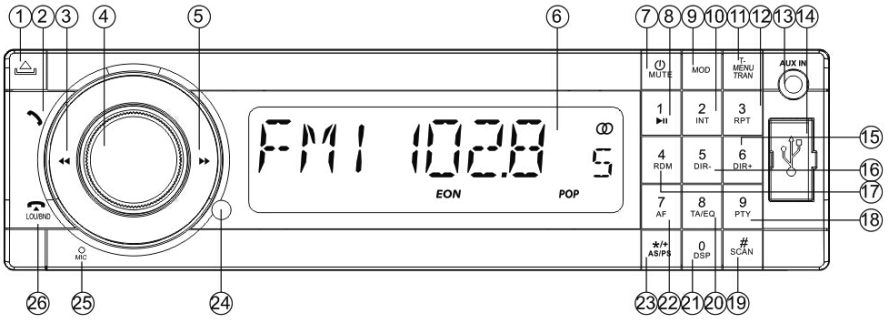

1) **OPEN** - Fold down the control panel

2) : Telephone function: press before entering a telephone number; accept call

3) Press briefly: Search backwards through stations/music tracks; hold down: fast rewind

4) Dial/button:
Press repeatedly to select different settings:
change settings with the dial
Each setting only remains active for a few seconds before switching back to the default volume setting ("VOL").
Briefly press the dial to select the following audio settings:

- **VOL**: volume, **BAS**: bass, **TRE**: treble, **BAL**: balance of the left and right speakers, **FAD**: fader (volume of the rear speakers).
  Press the dial for longer to call up a different sequence of modes for setting the time etc. Within this sequence, switch to the next mode by pressing briefly:
- **BEEP ON**: Beep when buttons pressed.
- **EQ OFF**: Use the dial to select between the audio settings **FLAT** (normal), **CLASSIC**, **ROCK** and **POP** (see also "Dial/button - Set the volume and sound" on page 68).
- **LOUD**: Switch on loudness to increase bass and treble (**ON**) or switch off (**OFF**).
- **LOC**: Local search mode (see "Turning the regional programme mode on/off" on page 72). **OFF**: Normal reception.
- **STEREO**: In FM band select stereo or mono mode (**MONO**). The **MONO** setting can improve the reception if stereo reception is poor.
- **AF ON**: Switch the regional programme mode on or off.

84003 DE EN eCommerce Content final REV4.indb 54 28.05.2015 09:08:53

- **TA OFF** ("Traffic Announcement"): Call up traffic announcements automatically
- **REG ON**: The radio only searches regional stations with traffic announcements.
  REG OFF: The radio only searches stations with traffic announcements outside of the region.
- **EON ON**: Switch the "EON" function on and off (**OFF**); see "Radio Data System" on page 72.
- **TA VOL**: Set the default volume for traffic announcements.
- **VOL**: Set the volume for when the radio switches on (17 is the default setting).

5) Press briefly: Search forwards through stations/music tracks; hold down: fast forward
6) Display
7) ⏻ **POWER**: Press and hold down to switch the car radio off,
8) ⏻ **POWER**: Press briefly to switch the car radio on;
   MUTE: Switches off sound;
9) **1** ▸ II: Number button 1; Start/pause playback
10) **MOD**: Select operating mode (**RADIO** - **DISC** - **USB** - **CARD** - **AUX**);
11) **2 INT**: Number button 2; Intro function (play track) for CD/MP3 playback
12) **T-MENU/TRAN**: Use the telephone function/toggle the call between the car radio and the mobile telephone
13) **3 RPT**: Number button 3; Repeat (repeat function) for CD/MP3 playback
14) **AUX IN**: Audio input (3.5 mm jack socket)
15) USB connection
16) **6 DIR+**: During MP3 playback: play back next directory
17) **5 DIR-**: During MP3 playback: play back previous directory
18) **4 RDM**: Number button 4; Random function (random playback) for CD/MP3 playback
19) **9 PTY**: Number button 9; ("Program Type"): Find stations with specific programme content
20) **SCAN/#**: Automatic station search
21) **TA/EQ:** ("Traffic Announcement"): Call up traffic announcements automatically; set the equaliser
22) **0 DSP**: Number button 0; Display time, hold down for longer to set the time
23) **7 AF**("Alternative Frequency"):
    Press briefly to switch AF mode on and off;
    Hold down longer to switch the regional programme mode on and off in AF mode.
24) ***/+/AS/PS**: Track search during MP3 CD playback
25) Infrared sensor for remote control
26) Microphone

84003 DE EN eCommerce Content final REV4.indb 55 28.05.2015 09:09:03

27) **/LOU/BND**: End/reject telephone call; select frequency band in radio mode; hold down longer to switch the loudness function on or off

5.2. Behind the control panel

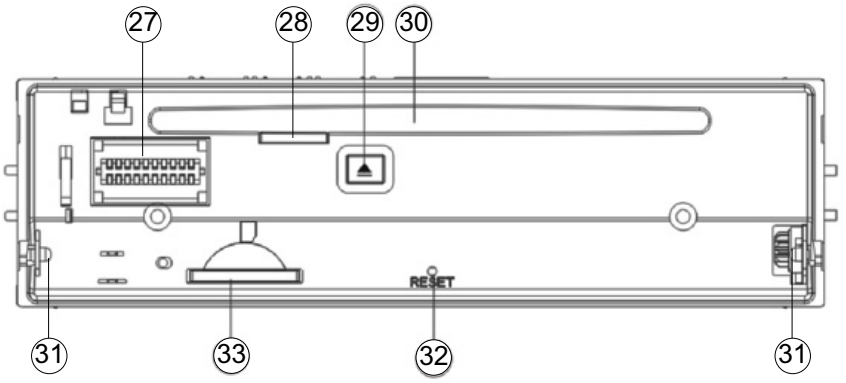

28) Plug contacts for the control panel
29) LED for CD operation:
30) EJECT: Eject CD
31) CD drive
32) Retainers for the control panel
33) Reset button: Restore device to factory settings
34) SD card slot

84003 DE EN eCommerce Content final REV4.indb 56 28.05.2015 09:09:03

5.3. Remote control

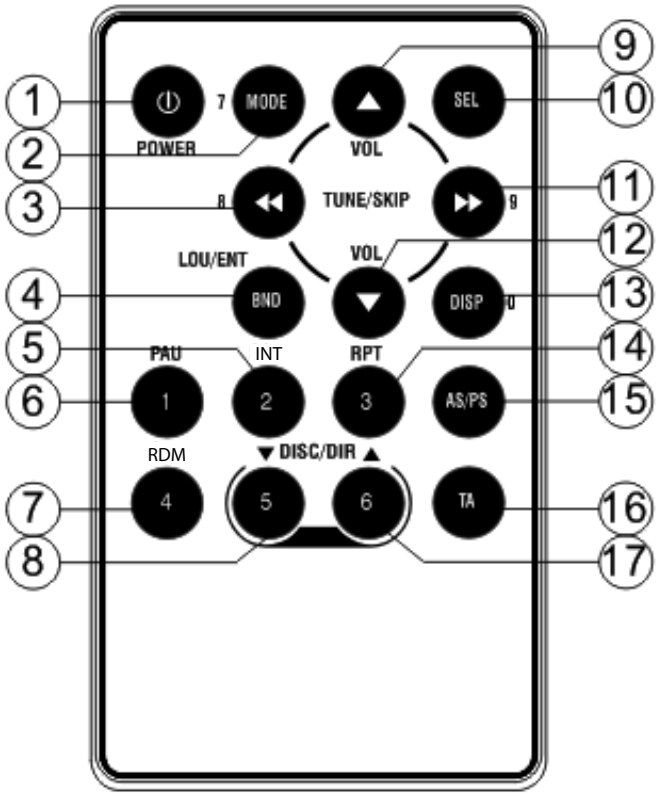

1) ⏻ **POWER**: Press briefly to switch off the car radio
2) **MODE 7**: Select operating mode (**RADIO - DISC - USB - CARD - AUX**); Number button 7
3) ⏮ **8**: Press briefly: Search backwards through stations/music tracks; hold down: fast rewind; Number button 8
4) **BAND**: Select band in radio mode,
   display ID3 tag information MP3 mode
5) **INT 2**: Search for stations with alternative frequencies (AF stations); Number button 2
6) **PAU 1**: Pause/resume playback; Number button 1
7) **RDM 4**: SHUFFLE (shuffle function) in CD/MP3 mode; Number button 4
8) **DIR ▼ 5**: During MP3 playback: play back previous directory; Number button 5
9) **VOL ▲**: Increase the volume
10) **SEL**: Press repeatedly to select different settings (see. N0. 4 on control panel)

84003 DE EN eCommerce Content final REV4.indb 57 28.05.2015 09:09:04

11) ⏭ **9**:Press briefly: Search forwards through stations/music tracks; hold down: fast forward
12) **VOL ▼**: Reduce the volume
13) **DISP 0**: ; Display time, hold down for longer to set the time Number button 0
14) **RPT 3**: Repeat (repeat function) for CD/MP3 playback; **3 RPT**: Number button 3;
15) **AS/PS**: Track search during MP3 CD playback
16) **TA:** ("Traffic Announcement"): Call up traffic announcements automatically
17) **DIR ▲ 6**: During MP3 playback: play back next directory; Number button 6

84003 DE EN eCommerce Content final REV4.indb 58 28.05.2015 09:09:05

6. Installation and initial use

DANGER!
Disconnect the minus pole from the car battery before installation!
There is a risk of short-circuit and electric shock!

6.1. The ISO slot

The car radio has been designed for installation in a standard ISO installation slot. It must measure at least 53 x 182 mm.

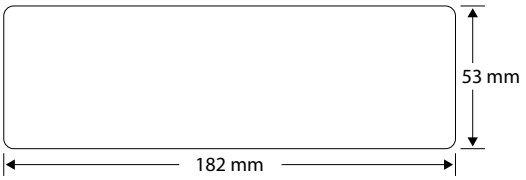

The ISO slot normally has two ISO sockets and one antenna socket.

NOTE!
If your vehicle does not have an ISO slot or the corresponding connections, the cable sockets supplied can be used. Contact your specialist workshop, retailer or departments in department stores. See also section "8. Information on the cables" on page 64.

6.2. Fitting the mounting frame in the ISO slot

CAUTION!
Follow the safety instructions for installation on "4. Installation" on page 53.

- Before installation, always remove the two transportation safety screws in the top radio casing (recognizable by a red flag)!

On delivery, the mounting frame (1) is pulled over the car radio (2). First remove the mounting frame from the casing of the car radio.

84003 DE EN eCommerce Content final REV4.indb 59 28.05.2015 09:09:05

- To do so, insert the two keys (3) supplied to the left and right between the device and mounting frame until the keys click into place.
- Then use the key to slide the installation frame over the device towards the rear.
- Insert the mounting frame into the ISO installation slot (4).
- To fix the mounting frame in the installation slot, use a screwdriver to bend as many flaps as possible outwards (5). Select the flaps that connect with the housing of the installation slot.

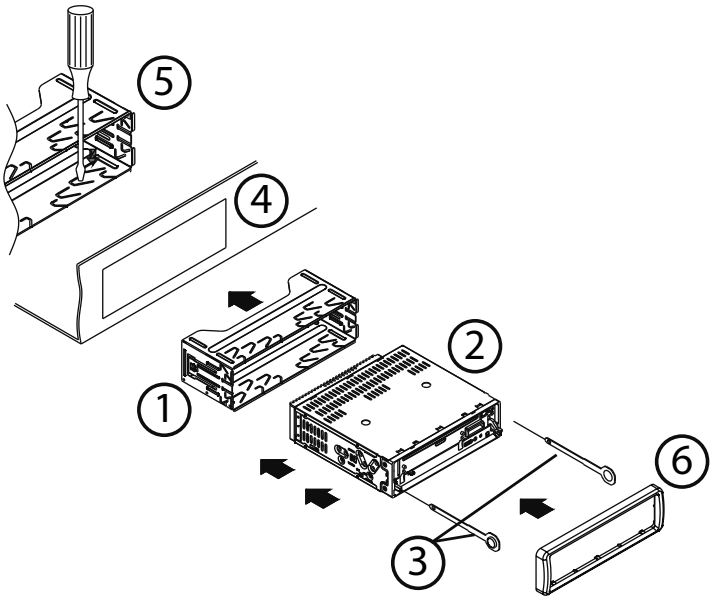

NOTE!
Check that the installation frame is held securely. The frame must be fixed securely so that it cannot release – even during sudden braking.

- Before using the car radio and putting on the cover frame (6), make the electrical connections.

84003 DE EN eCommerce Content final REV4.indb 60 28.05.2015 09:09:06

6.3. Connections on the back of the radio

Overview of the back of the radio:

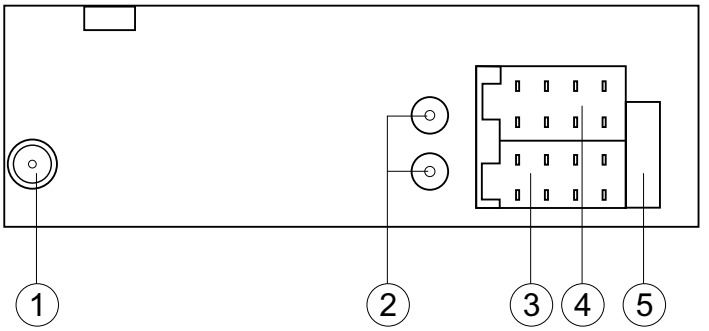

1) Antenna socket
2) Audio cinch sockets (red/white) with protective covers
3) ISO socket block A (power supply)
4) ISO socket block B (speaker)
5) Fuse 10 A

Prepare the cable connections

- Pull the connections in the ISO slot of your car out far enough that you can connect them to the connections on the car radio.

Connect the cables

NOTE!

Please use the car radio's ISO block for installation.

If your car's ISO plug does not match the car radio's ISO sockets, you can buy appropriate adapters in specialist workshops, retailers or department stores.

- The two ISO plugs in your vehicle create safe and correct electrical connections (for the speakers and power connections). If, however, you want to route cables individually, we will explain the relevance of the cables at the end of this section.
- Connect the vehicle's antenna plug to the car radio's antenna socket.
- If you want to use an external amplifier, you can connect it with the red/white audio cinch sockets. Please refer to the operating instructions for the amplifier.
- Connect the two ISO plugs on the vehicle with the two ISO blocks on the car radio (A for power and B for the speakers).

6.4. Test station memory

In some types of vehicle, the default assignment of permanent plus and alternating plus has been exchanged by the factory for the ISO block A in the ISO plug. This means that the station memory does not work.

84003 DE EN eCommerce Content final REV4.indb 61 28.05.2015 09:09:07

Before finally inserting the car radio, use the following procedure to check whether the stations stay saved:

- Reconnect the car battery.
- Switch the vehicle's ignition on.
- Switch the radio on.
- Save stations automatically by holding down the **AS/PS** button for around two seconds (see also "Automatic search for the 6 strongest stations (APS)" on page 72).
- Switch the vehicle's ignition off.
- Switch the ignition on again and test whether the stations are still saved (to do so press the station buttons **1** to **6)**.
- If the stations have been saved you can insert the radio.
- If the stations are no longer saved, you should use an adapter, available from specialist retailers, or arrange for a specialist workshop to modify the cables. In this case, please observe the information in chapter "8. Information on the cables" on page 64.

6.5. Using the car radio

- Push the car radio carefully into the slot until it clicks into place.

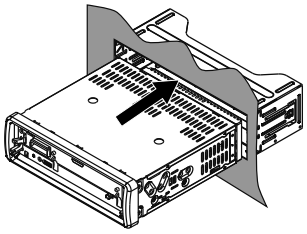

NOTE!
When inserting the radio, make sure that the cables are not kinked, squashed or pulled tight.

- Then put the cover frame on the radio.

84003 DE EN eCommerce Content final REV4.indb 62 28.05.2015 09:09:08

7. Control panel

7.1. Attaching the control panel

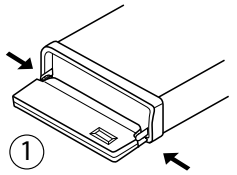

- Latch the control panel; with the two pins on the lower edge at the rear, into the retainers provided for this purpose on the bottom edge of the frame (1).
- Fold up the control panel (2).

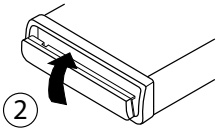

NOTE!
Check that the control panel is properly in place and secure. If the control panel is not fitted properly, error messages appear in the display and/or several keys will not function properly.

7.2. Removing the control panel

- Press the **OPEN** button. The control panel will fold down.
- Pull the control panel carefully out of the retainers.

7.3. Contacts

NOTE!
Removing the control panel will expose the contacts at the control panel and the radio.
Make sure the exposed contacts are not contaminated. The car radio might not function properly afterwards. For protection, always keep the control panel in its case.

- Clean the contacts if necessary with a clean, lint-free dry cloth.

7.4. Reset

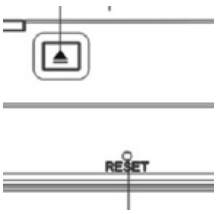

- To start up the radio use the tip of a pen or other sharp object to press the **RESET** opening.
- If the car radio displays a defect that cannot be remedied through switching it off and back on, press the tip of a ballpoint pen or other sharp object into the **RESET** button opening.

84003 DE EN eCommerce Content final REV4.indb 63 28.05.2015 09:09:12

7.5. Removing the unit

- To dismantle the unit, first remove the control panel and then the cover frame.

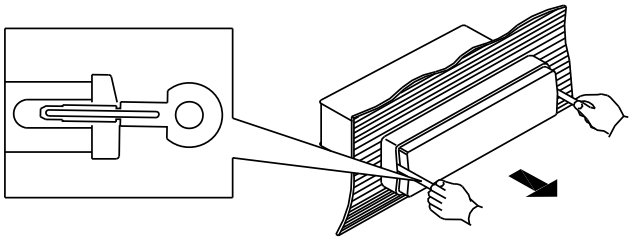

- Insert the left and right keys into the relevant slots on the sides of the device. The flaps will be bent back and you can remove the unit.

8. Information on the cables

NOTE!

The information on the cables is to be used if the cables are to be routed individually. To do so, contact a specialist workshop and hand over the ISO plug supplied and the information from this section.

You do not need the following information to connect the radio to the ISO plugs in your vehicle.

Two ISO connectors with cables are supplied:

- Connector with electric cables for ISO socket block A
- Connector with speaker cables for ISO socket block B

8.1. Overview of ISO socket A: power

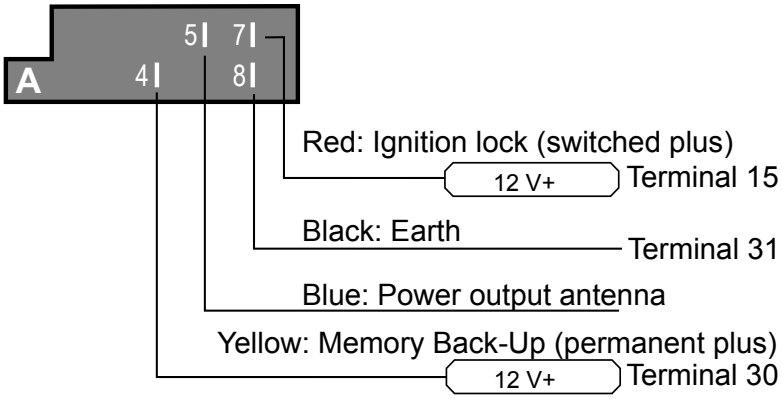

84003 DE EN eCommerce Content final REV4.indb 64 28.05.2015 09:09:13

Memory back-up (yellow)

The yellow memory back-up cable must be connected with the permanent plus. Otherwise the station memory function will not work.

Antenna relay cable (blue)

The blue cable is available for a relay-controlled antenna. The relay extends the antenna automatically when the radio is switched on. When it is switched off the antenna is retracted.
This relay cable can also be used to control an external amplifier. Please refer to the amplifier's operating instructions for the correct connections.

CAUTION!
Never connect the blue cable to the engine cable of the relay controlled antenna; this could damage the radio!

8.2. Overview ISO connector B: speakers

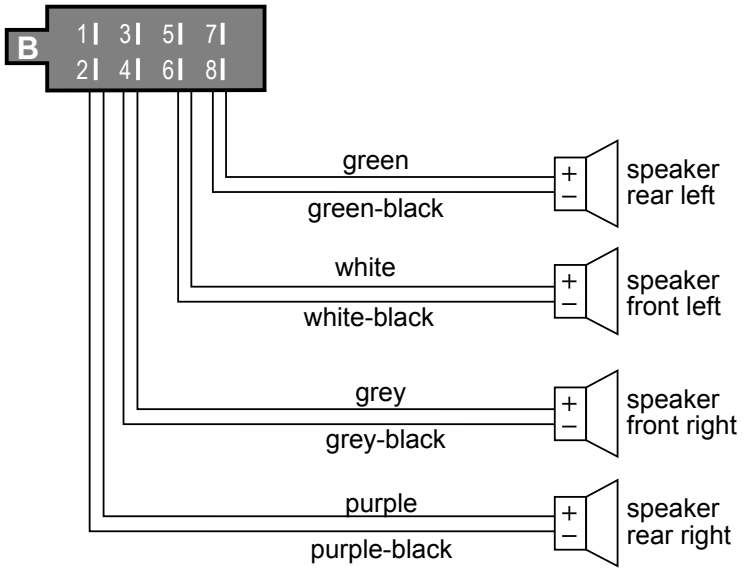

NOTE!
If the vehicle only has front speakers and the cables for the rear speakers are not needed, you must correctly insulate the exposed ends of these cables.

84003 DE EN eCommerce Content final REV4.indb 65 28.05.2015 09:09:18

Assignment of the ISO socket block on the car radio

ISO block	BLOCK B - Speakers		BLOCK A - Electricity supply	
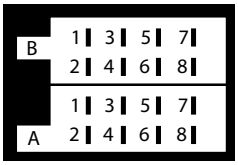	**1**	rear right +	**1**	
	2	rear right -	**2**	
	3	front right +	**3**	
	4	front right -	**4**	Permanent plus (permanent 12 V supply from main electrical system); terminal 30
	5	front left +	**5**	Car antenna (also for external amplifiers, etc.)
	6	front left -	**6**	
	7	rear left+	**7**	Alternating plus (alternating 12 V voltage, via ignition); terminal 15
	8	rear left -	**8**	Earth; terminal 31

Problems due to incorrect cable connections

In some types of vehicle, the default assignment of permanent plus and alternating plus has been exchanged by the factory for the ISO block A in the ISO plug. If this is the case in your vehicle, certain functions may be impaired: for example, stations may not be stored properly.

To solve this, the red cable (alternating plus) and the yellow cable (permanent plus) will need to be reversed in the ISO block. The specialist dealer has the appropriate adapters for this.

84003 DE EN eCommerce Content final REV4.indb 66 28.05.2015 09:09:19

9. First operation

The remote control is supplied with a lithium battery (CR2025, V3).

- To activate the remote control, simply remove the protective film from the battery compartment.

9.1. Changing batteries

- Open the battery compartment by pulling it out of the remote control at the indentation.
- Remove the used batteries.
- Insert a new lithium battery CR2025 with the positive pole (smooth side) facing up.

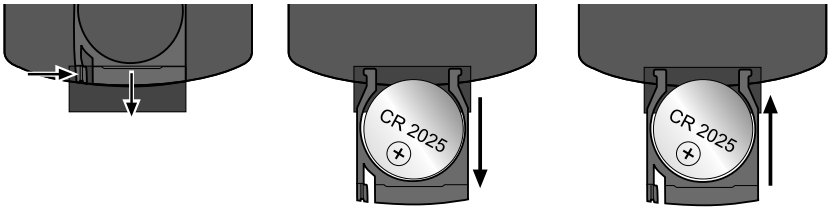

- Slide the compartment back into place.

84003 DE EN eCommerce Content final REV4.indb 67 28.05.2015 09:09:19

10. Operation

10.1. Basic functions

Switching on/off

- Press the **POWER** button to switch the radio on. The radio will also switch on as soon as a data medium (CD/USB/CARD) has been inserted.
- Press the **POWER** button for approx. 0.5 seconds to switch the radio off.

Dial/button - Set the volume and sound

You can use the multifunctional dial/button to call up the volume and other sound settings.

Setting	Display	Function
Volume	**VOL**	Set the volume
Bass	**BAS**	Set the bass
Treble	**TRE**	Set the treble distribution
Balance	**BAL**	Regulate right/left volume distribution
Fader	**FAD F/ R**	Set the volume distribution between front (**F**)/ rear (**R**)
Key tones	**BEEP ON**	Turn beep on (**ON**) or off (**OFF**) when buttons pressed
Equalizer	**EQ OFF**	Use the dial to select between the audio settings **FLAT** (normal), **CLASSIC**, **ROCK** and **POP**
Loudness	**LOUD**	Switch the loudness function on (**ON**) to increase bass and treble or off (**OFF**)
Local station	**LOC**	**ON**: Only the strongest stations are received when searching **OFF**: Normal reception, weaker stations are also recognised
Mono/stereo setting	**STEREO**	In FM band select stereo or mono mode (MONO). The MONO setting can improve the reception if stereo reception is poor
Alternative frequencies	**AF ON**	Switch the alternative frequencies mode on or off. When this function has been switched on, the radio always searches for the optimal radio frequency for the currently set station
Traffic announcements	**TA OFF**	(“Traffic Announcement”): Call up traffic announcements automatically

84003 DE EN eCommerce Content final REV4.indb 68 28.05.2015 09:09:19

Setting	Display	Function
Regional programmes	**REG ON**	Some stations broadcast regional programmes. Select the setting REG ON if you only want the station's regional programmes to be played. In order to play nationwide programmes again, select the setting REG OFF.
Changing stations	**EON ON**:	You can switch the EON function on (EON ON) or off (EON OFF) here. When the EON function is switched on, the radio switches to traffic announcements or PTY types when the TA or PTY functions have been set.
Volume for traffic announcements	**TA VOL**	Set the default volume for traffic announcements

- You can change the volume at any time by turning the dial/button. If you are in a menu, wait for around 5 seconds before the radio automatically leaves the menu.

NOTE!
Always set the volume to a level that you can still clearly hear the sirens of emergency vehicles!

- Press the dial/button to select another sound setting. The current value of the setting is shown in the display.
- You can turn the dial/button to change the setting. .

Mute - switch the sound on or off

- Press the **MUTE** button to turn the sound off completely.
- You can switch the mute setting off by pressing any button.
  The mute setting is also cancelled if you receive a **PTY** or **TA** (traffic announcement) station.

84003 DE EN eCommerce Content final REV4.indb 69 28.05.2015 09:09:19

MODE - change operating mode

- Press the **MODE** button to switch between radio reception and media playback (CD, USB, etc.). The operating mode selected will be shown in the display.

Operating mode	Display
Radio reception	**RADIO**
Playback from the CD drive	**DISC**
Playback from USB connection	**USB**
Playback from SD card	**CARD**
Play an external audio device	**AUX**

DSP - display additional information

- You can change the screen display by pressing the **DSP** button repeatedly. Each message appears for just a few seconds.

Operating mode	Display additional information
Radio mode with Radio Data System reception	Programme name > "CT" (clock time) time > frequency > PTY settings
Radio operation without Radio Data System reception	Frequency > "CT" (clock time) time > PTY settings
CD/USB or card operation	"CT" (clock time) time for around 5 seconds

NOTE!

The PTY functions are sent in differing scope by different stations; see also chapter "Radio Data System" on page 72.
If no RDS or PTY information is received, **PTY NONE** is displayed on the screen.
If no frequency is received, **PS NONE** is displayed on the screen.

Setting the time

After switching on for the first time or after pressing **RESET**, the time resets itself automatically when receiving a channel using the Radio Data System.
Proceed as follows to set the time manually:

- Call up the time.
- While the time is displayed hold down the **DSP** button. The time indicator flashes.
- Turn the dial/button to the right to set the hours and to the left to set the minutes.
- To save the new time, press the **DSP** button again or wait until the display resets.

84003 DE EN eCommerce Content final REV4.indb 70 28.05.2015 09:09:19

10.2. Radio functions

Selecting the band

- Press the **BND** button to change between the FM bands (FM1, FM2, FM3) and medium wave bands (MW1, MW2).
  You can store up to six stations in each of the five bands.

NOTE!
The three FM frequency bands FM1, FM2 and FM3 all cover the same frequency range (87.5 to 108 MHz), which means that you can save up to 18 stations in the FM band.

Search for a station

- Press the ⏮ or ⏭ buttons to automatically start the station search.
- Hold down either the ⏮ or ⏭ buttons for two seconds to switch off the automatic station search again. **MANUAL** will appear in the display.
- If you press either the ⏮ or ⏭ button briefly, you can move the channel frequency up or down manually.
- If no button is pressed for 5 seconds, the automatic station search will be activated again and **AUTO** appears on the display.

Search for stations with alternative frequencies (AF)

Stations with an AF signal broadcast alternative frequencies for receiving the selected station, so that you can continue listening to the same radio programme over longer distances. (Further information on this service can be found in Chapter "Radio Data System" on page 72.)

- Press the **BND** button to select the frequency in which you would like to search for and, if necessary, store the station.
- Press the **SCAN** (**INT/2** on the remote control) button to search through the FM band for stations broadcasting an AF signal.
- The scanning process stops for 5 seconds each time it finds a station and then continues.
- If you want to listen to or store the station, press the **SCAN** button to stop the scanning process.

Storing stations manually

- After the search function has found a station, press one of the station buttons **1** to **6** for around three seconds.
  A beep will sound to indicate that the station has been stored. You can save 6 stations in each band (FM1, FM2, FM3, MW1 and MW2).

The device will switch back into the normal station display after a few seconds.

84003 DE EN eCommerce Content final REV4.indb 71 28.05.2015 09:09:20

Automatic search for the 6 strongest stations (APS)

With this function, the three frequency ranges FM1, FM2 and FM3 are searched for the six strongest stations and the stations found are saved in programme spaces 1–6 for each frequency range. Proceed as follows to call up the function:

- Hold down the **AS/PS** button for around 2 seconds while the radio searches the frequency range. When the search is finished, the stations stored will be displayed for 5 seconds. Then the station that is saved in memory space 1 in frequency FM1 is played.
- Press one of the station buttons **1** to **6** to stop searching.

Preset station selector

- Press the **BND** button to select the frequency in which you have stored the station.
- By pressing a station button **1 TO 6**, you can locate the stations you have stored.
- Press the button **AS/PS** briefly to play each saved station for each frequency for around 5 seconds.

Radio Data System

Radio Data System (RDS) is a service provided by radio stations. In addition to traditional music and voice services, they also broadcast additional information in the form of encrypted digital signals that can be analysed and displayed by the car radio. On the display you can see the programme name and other information (traffic information, the title of the track currently being played, etc.).

Switch alternative frequencies on/off

- Briefly press the **AF** button to switch the AF functions for the Radio Data System mode on or off.
  If the function is switched on, the display shows **AF**.

If the reception is weak, the radio switches automatically to an RDS station that is broadcasting the same programme.

The AF display flashes when the reception of the Radio Data System information deteriorates.

Turning the regional programme mode on/off

Some stations transmit regional programmes at certain times.

- To switch the regional programme mode on or off, hold down the **AF** button for longer than 2 seconds.
  REG ON appears in the display.
- To switch on the regional programme mode wait until the display changes back to the radio display.
  - **REG ON**: The radio only searches regional stations with traffic announcements.
  - **REG OFF**: The radio only searches stations with traffic announcements outside of the region.

84003 DE EN eCommerce Content final REV4.indb 72 28.05.2015 09:09:20

TA - switching traffic announcements on/off

"TA" ("Traffic Announcement"") is the traffic announcement mode. Most stations that broadcast RDS signals emit a signal before and after the traffic announcement. If the car radio receives this signal and the TA function is switched on, it will immediately switch from other operating modes (e.g. CD) to the radio. If the volume level is below 20 or if mute is activated, the volume will automatically be increased to 20 during the traffic announcement. The volume level will be restored after the announcement.

Stations that broadcast traffic announcements ("Traffic Programme") are identified by the **TP** symbol in the display.

- Press the **TA** button briefly to switch on the TA function.
  If a station with traffic announcements has not been selected, the radio will search for one with traffic announcements. **TA SEEK**.will briefly appear in the display.
  If the function is switched on, the symbol **TA** will appear at the top of the display.
- You can interrupt the process if the radio changes from another operating mode or from a station without traffic announcements to a station with traffic announcements. Briefly press the **TA** button. The TA function is now paused without the TA mode being switched off.

If EON finds a traffic announcement signal in another programme, it occasionally switches to the EON relay station (see below).

NOTE!
If the TA function is activated, you can only find or store stations that broadcast a traffic announcement signal during the station search.

10.3. PTY ("Program Type") functions

"PTY" ("Program Type Code") is a function where the car radio specifically searches for stations with previously selected programme content. This is a service that is being increasingly supported by the radio stations.

- Press the **PTY** button repeatedly to select the required PTY function.

Display	PTY function	Station search
PTY MUSIC	Music	A specific genre of music
PTY SPEECH	Language	With specific speech input
PTY OFF	Switched off	No preselection

84003 DE EN eCommerce Content final REV4.indb 73 28.05.2015 09:09:20

- Then repeatedly press one of the station buttons **1 - 6** to select the required PTY entry. The station buttons are assigned as follows:

Button	Music genre	Type of speech programmes
1	**POP M, ROCK M**	**NEWS** , **AFFAIRS**, **INFO**
2	**EASY M**, **LIGHT M**	**SPORT** , **EDUCATE**, **DRAMA**
3	**CLASSICS;** **OTHER M** (other music)	**CULTURE**, **SCIENCE**, **VARIED**
4	**JAZZ, COUNTRY**	**WEATHER**, **FINANCE**, **CHILDREN**
5	**NATION M**, **OLDIES**	**SOCIAL**, **PHONE IN**, **RELIGION**
6	**FOLK M**	**TRAVEL**, **LEISURE**, **DOCUMENT** (Documentary)

- If no further entries are made for 2 seconds, an automatic search begins for stations that match the selected PTY entry. The search stops when the first station is found.

NOTE!
Please note that this information depends on the region, the broadcaster and the station.
If no RDS or PTY information is received "**PTY NONE**" is displayed on the screen.

10.4. Operation with data media (audio CDs, MP3, USB, SD, AUX)

The car radio has various drives and connections that can play various audio formats:

Drives and connections	Data media and formats
CD drive	For commercial audio CDs and self-made CDs with MP3 files. The CDs can also have a CD-R and CD-RW format.
USB connection	For USB sticks* or MP3 players*
SD card reader	For SD memory cards* with MP3 files
AUX IN connection	To connect external audio devices, e.g. a CD player, using a 3.5 mm jack plug

*We cannot guarantee compatibility with all MP3 players, USB memory sticks and memory cards available on the market

84003 DE EN eCommerce Content final REV4.indb 74 28.05.2015 09:09:20

NOTE!

The playback functions of the various data media are mostly identical and are described in chapter "10.9. Playback functions" on page 76.

MP3 files have their own search and display function that you can use to select a track (see "Displaying ID3 tags" on page 78).

Tracks may be stored in different directories (folders) on MP3 CDs or external data media (USB or SD cards). These directories can be played individually.

10.5. The CD drive

The CD drive is located behind the control panel. In addition to commercial audio CDs the car radio can also play CD-R and CD-RW formats.

INFORMATION ON PLAYING CDS

Moisture and high humidity may cause the CD player to malfunction. If this occurs, switch on the vehicle's heater to evaporate the moisture before use.

Do not expose the CD player to extremely high or low temperatures.

Inserting and removing CDs

- Press the **OPEN** button and fold down the control panel.
- Insert the CD into the slot with the labelled side upwards. Flip the control panel upwards. The CD will now be played automatically.
- If the device is in another mode (radio, USB), you can select the CD drive with the **MODE** button.
- To remove the CD, press the **OPEN** button and fold down the control panel. Press the ⏏ button. The CD will be ejected. The car radio will change back to radio mode.

CAUTION!

Do not leave an ejected CD in the CD compartment during the journey. Remove the CD immediately and fold up the control panel again.

Display when reading

When the data is being read "**LOAD/DISC/LOAD**" = reading table of contents is displayed ("TOC" = "table of contents"). If the data medium does not contain any data "**NO FILES**" is displayed.

10.6. USB media

You can connect an MP3 player or another USB data medium to the USB connection on the control panel. Your car radio can process USB data media up to 32 GB (certified). Here, the directory structure may contain up to 500 folders, 999 files and a directory depth of 8 levels.

The USB connection is fitted with a protective cover to prevent dust from getting into the connections.

Connecting a USB device

- Slide the protective cover on the USB connection to the side.
- Connect your USB device (e.g. a USB stick) to the connection.
  USB will appear in the display. The car radio searches for MP3 files on the data medium.
- If the device is in another mode (radio, CD), you can select the USB slot with the **MODE** button.
- If you are no longer using the USB connection, slide the protective cover back over the USB connection.

10.7. SD cards

You can insert SD cards containing MP3 files into the SD drive. The SD drive is located behind the control panel.

Inserting and removing cards

- Press the **OPEN** button to fold down the control panel.
- Insert the memory card into the card slot with the contacts facing down and the bevelled corner pointing to the right and ensure that the card has clicked into place.
- Replace the control panel.
  As soon as the card is inserted, the car radio searches on the card for MP3 files and the **CARD** message is shown on the display.
- If the device is in another mode (radio, CD), you can select the SD card with the **MODE** button.
- In order to remove the SD card, remove the control panel again and lightly press the SD card into the card slot. The card will be freed from the catch and you can then remove it.

10.8. Device connected to AUX IN

You can connect another audio device, e.g. a CD player, to a 3.5mm jack plug.

- Connect the external audio device to the AUX IN socket on the control panel in order to play back audio files. The message **AUX** appears in the display.
- If the device is in another mode (radio, CD), you can select the AUX connection with the **MODE** button.

10.9. Playback functions

Start and pause playback

- Press the **1 ▸ II** button to start the playback.
- To pause playback, press the **1 ▸ II** button again.
  Press **1 ▸ II** again to continue normal playback.

84003 DE EN eCommerce Content final REV4.indb 76 28.05.2015 09:09:21

Skip track/skip 10 tracks (audio CDs)

- Press the ⏮ or ⏭ buttons to jump to the previous track or the next track. The track number is shown on the display.
- Press the station buttons **5** or **6** to jump 10 tracks backwards or forwards.

Change directory (MP3 data media)

- Press the station buttons **5** or **6** to move up or down to a different directory level.

Fast forward/rewind

- Hold down the ⏮ or ⏭ buttons for longer to fast forward or rewind.

Preview track

- In Audio CD, MP3, USB, SD mode:
  Briefly press the station button **2 INT**. **INT ON** appears in the display.
  All tracks are played for around 10 seconds each.

Repeat track

- In Audio CD, MP3, USB, SD mode:
  Briefly press the station button **3 RPT**. **RPT ONE** (repeat current track) or **RPT ALL** (repeat all tracks on the data medium) appear in the display.

Activate random playback

- In Audio CD, MP3, USB, SD mode:
  Briefly press the station button **4 RDM**. **RDM ON** (random playback) or **RDM OFF** (no random playback) appear in the display.

Search for track numbers (only with WMA/MP3 data media)

- Repeatedly press the **AS/PS** button to call up the search functions "**NUM SCH**" (search for track numbers), "**FILE SCH**" (search for file names) or "**DIR SCH**" (search for folders).
- Turn the dial/button to enter characters or enter a character with the number buttons as shown in the table below. If nothing is entered for two seconds, the device will switch to the next cursor position.
- Press the dial/button to start the search.

AS/PS	Delete character
M1	A, B, C, 1
M2	D, E, F, 2
M3	G, H, I, 3
M4	J, K, L, 4
M5	M, N, O, 5
M6	P, Q, R, 6

84003 DE EN eCommerce Content final REV4.indb 77 28.05.2015 09:09:21

AF	S, T, U, 7
TA/EQ	V, W, X, 8
PTY	Y, Z, SPACE,9
DSP	_,-,+,0
Control dial	Select all of the above-mentioned characters

Producing MP3 CDs; ID3 tags

NOTE!

Data CDs with MP3 files (CD-ROMs, USB sticks etc.) may contain individual tracks or folders. When producing a data medium, please ensure that you only save the tracks in directories and that none are saved on the same level as the directories. Mixing tracks and directories at the same level may produce playback problems.

When producing MP3 files you can also save "**ID3TAGS**" (we recommend using an ID3 tag editor for entries). This is a block of information stored on an MP3 CD lying "behind" the actual music information of the MP3. This may include such items as the artist, track, album name, year of release and a short comment.

The car radio can read this block of information and show it on the display. The various pieces of information are displayed in succession in scrolling text.

Displaying ID3 tags

- To display the ID3 tags, press the **DSP** button.
  The category changes each time you press the button:
  > **TITLE** > **ARTIST** > **ALBUMNAME**.

11. Bluetooth function

The car radio has a Bluetooth function that enables you to use the radio as a hands-free device for your mobile phone.

Of course, this requires a mobile phone that supports the Bluetooth function and is compatible with the car radio.

11.1. Pairing

CAUTION!

Make sure that the only Bluetooth-compatible mobile phone near the car radio is the one that you want to use in the car.

- Switch on this mobile phone and activate the Bluetooth function on the phone. You may need to refer to the operating instructions for your mobile phone.

84003 DE EN eCommerce Content final REV4.indb 78 28.05.2015 09:09:21

- As soon as the mobile phone has found the radio, a corresponding message will appear on the mobile phone (e.g. **NEW DEVICE FOUND** or similar).
  The car radio will be shown on the mobile phone and you may by asked to enter a password. Enter the password "0000" for your car radio **CAR KIT** shown on the mobile phone.
- The message "**LINKED**" will appear on the car radio and, when the mobile phone has been recognised, the Bluetooth name of the mobile phone.[1]

11.2. Connection status

The Bluetooth symbol in the display indicates which connection status currently exists:

- No Bluetooth symbol: no connection.
- Bluetooth symbol: connection has been established;

If a connection has been established, incoming and outgoing calls will be transferred from the mobile phone to the car radio.

Establishing a connection

- You can establish a connection by executing the corresponding function on the mobile phone.

Breaking the connection

- You can break the Bluetooth connection via the mobile phone.

If the devices have been switched off and then switched back on again, the car radio will automatically search for connected devices. This takes about 10–15 seconds.

Terminating/restoring the connection on the car radio

- Hold down the **SCAN** button. The car radio will terminate the Bluetooth connection.
- Hold down the **SCAN** button again. The Bluetooth connection will be restored.

11.3. Telephone calls

- Make sure your mobile phone is switched on and place it near the car radio.

Select numbers

You can enter the telephone number via your mobile phone as normal.

Alternatively, you can enter the telephone number using the remote control, as follows:

- Briefly press . **PHONE** appears on the display.
- Enter the telephone number using the remote control's numeric buttons.
- If you have made a mistake, you can delete the numbers with the **T-MEN/TRAN** button.

[1] In early Bluetooth models, e.g. mobile phones with Bluetooth protocol 1.0, the display may appear different to that described here. In some cases, the mobile phone's ring tone may also not be transferred.

84003 DE EN eCommerce Content final REV4.indb 79 28.05.2015 09:09:22

- If you want to completely delete a number, hold down the **T-MEN/TRAN** button for a moment.
- If you want to call the number entered, press again. The call time will appear on the display.

Redialling numbers

- Press the button twice to view the last telephone number called.
- Press again to call the number.
- Alternatively, you can press the **T-MEN/TRAN** button; **REDIAL** appears on the display. Use the dial to select from a list of the most recent telephone numbers; this list includes numbers you dialled yourself and also numbers from incoming calls.
- Press to call the number.

Accept call

- The ring tone of your mobile phone will be transferred to the speaker when your phone rings. **PHONE** and the number appear in the display.
- Press to accept the telephone call.
- Press to reject the telephone call.

If the car radio is in standby mode when an incoming call is received, it will automatically switch on. Once the call is ended, the car radio returns to standby mode.

During a call

The time of the call appears in the display during the call.
You can change a variety of functions:

- Controlling the volume: Turn the dial on the car radio. The default volume is 25.
- Switch to mute: Press the **T-MEN/TRAN** button to put the telephone call on hold. Press **T-M** again to switch the sound back on again.
- Switch the telephone call to the car radio: Hold down the **T-MEN/TRAN** button for approx. 3–4 seconds to switch the telephone call from the mobile phone to the car radio and from the car radio to the mobile phone.

Ending calls

- Press to end the telephone call.

Make calls from the lists "Phone book", "Received calls", "Dialled calls" or "Missed calls".

- Briefly press . **PHONE** appears on the display.
- Repeatedly press the **T-MEN/TRAN**, button to display the entries for **BOOK** (phone book), **RECEIVED** (received calls), **DIALED** (dialled calls) or **MISSED CALL**.

84003 DE EN eCommerce Content final REV4.indb 80 28.05.2015 09:09:22

- Use the ⏮ or ⏭ buttons to select a number from the corresponding list and press the 📞 button to call the number.

11.4. A2DP mode

Many mobile phones also have an audio playback function (MP3 player etc.). A2DP ("Advanced Audio Distribution Profile") is the ability to play audio files from Bluetooth devices. Your car radio has this option.

- If your mobile is registered on the car radio, you can transfer the audio files via the car radio.
- Use the **MODE** button to select the operating mode **PHONE**. Start the music playback on your telephone.
- You can now pause/resume playback with the **1** ▶ ⏸ button.
- Use the ⏮ or ⏭ buttons to skip to the previous or next track. The track number is shown on the display.
- Hold down the ⏮ or ⏭ buttons for longer to fast forward or rewind.

12. Troubleshooting

PROBLEM	POSSIBLE CAUSE	SUGGESTIONS
The device cannot be switched on.	The ignition is not switched on.	Switch on ignition by turning the key.
	One of the fuses is defective.	Replace the fuse.
The CD cannot be inserted.	There is already a CD in the car radio.	Remove the CD.
The CD cannot be fully inserted into the disc compartment.	The transportation lock on the top of the device was not removed during installation.	Remove the transportation lock.
The CD is not recognised.	The CD has been put in the wrong way round.	Insert the CD with the label upwards.
	The disc is contaminated or damaged.	Clean the CD or insert another CD.
	The temperature in the car is too high.	Wait until the environmental temperature has normalised.
No sound!	The volume has been set to minimum.	Increase the volume.
	Cables are not properly connected.	Check the cable connections.

84003 DE EN eCommerce Content final REV4.indb 81 28.05.2015 09:09:24

PROBLEM	POSSIBLE CAUSE	SUGGESTIONS
Function buttons do not work.	The integrated micro-computer does not work because of interference.	Press the **RESET** button.
	The control panel is not properly fitted.	Check the correct fitting of the control panel.
The CD skips.	The installation angle is greater than 30°.	Correct the installation angle.
	The disc is dirty or damaged.	Clean the CD or insert another CD.
	The vibrations in the vehicle are too great.	Wait until the road is more even again before playing back the CD.
	Errors on CDs you have created yourself.	Check the CD in another playback device.
Radio and/or automatic station search do not work.	The antenna cable is not connected properly.	Check the correct location of the antenna cable.
	The station signals are too weak.	Set the station manually.
Station memory does not work.	The cable for the permanent plus (yellow) is not connected properly.	Check the cable connections. To do this, refer to the section on installation and initial use.
Your mobile phone is not recognised.	The mobile phone is not compatible with the Bluetooth unit.	Check to see if it works with another mobile phone.
Condensation!	Switch the car radio off for a few hours and then retry.	
The product may stop working correctly if it has been subject to voltage fluctuations or power surges.	Remove the front panel and press the **RESET** button twice to restore functionality.	

84003 DE EN eCommerce Content final REV4.indb 82 28.05.2015 09:09:24

13. Disposal

Packaging

Your device is packaged to protect it from transportation damage. Packaging is raw material and can be reused or added to the recycling system.

Appliance

According to Directive 2012/19 / EU do not dispose of the product in the household rubbish at the end of its service life. Take it to a local collection point for used appliances in order to comply with environmental regulations. Contact your local authority to find out where your nearest collection point is located.

Batteries

Batteries must be properly disposed of. Retailers who stock batteries and local authority collection points have appropriate disposal containers for this purpose. You can contact your local waste disposal company or municipal authorities for further information.

84003 DE EN eCommerce Content final REV4.indb 83 28.05.2015 09:09:24

14. Technical data

GENERAL

Operating voltage:	DC12 V, negative earth connection
Maximum operating current:	10 A
Dimensions:	178 x 160 x 50 mm (W x D x H)
Output power:	max. 4 x 20 W (RMS)

RADIO (FREQUENCY RANGES)

VHF (FM):	87.5–108 MHz
Medium wave (MW):	522 to 1620 kHz
Bluetooth version:	2.1 + EDR

CD/MP3 PLAYER

Laser output:	Class 1 laser product
Frequency range:	40 Hz–18kHz
MPEG rate:	32–320 kbps
MP3 playback	ISO 9660 & Joliet MP3 format
Supported formats:	audio CDs, CD-Rs, CD-RWs

LASER KLASSE 1
CLASS 1 LASER PRODUCT
APPAREIL LASER DE CATEGORIE 1

CONNECTIONS

AUX:	3.5 mm jack plug
USB:	1.1 and 2.0 up to 32 GB
Memory cards:	SD, SDHC; up to 32 GB
R.C.A. OUTPUT:	2 x Cinch (red/white)

These days, there are many non-standard CD recording and copy protection procedures in use, as well as a wide range of data media formats (CD-R, CD-RW, USB and SD cards).
Therefore, there may occasionally be read errors or delays. This does not mean that the device is faulty.

Subject to technical modifications!

CE

84003 DE EN eCommerce Content final REV4.indb 84 28.05.2015 09:09:26

15. Declaration of conformity

Medion AG hereby declares that the product MD 84003 conforms to the following European requirements:

- R&TTE Directive 1999/5/EC
- EMC Directive 2004/108/EC
- Low Voltage Directive 2006/95/EC
- RoHS Directive 2011/65/EU.

Full declarations of conformity are available at http://www.medion.com/conformity.

16. Legal notice

Copyright © 2015
All rights reserved.
This operating manual is protected by copyright.
Mechanical, electronic and any other form of reproduction is prohibited without the written permission of the manufacturer
Copyright is owned by the company:

Medion AG
Am Zehnthof 77
45307 Essen
Germany

The operating manual can be reordered via the service hotline and is available for download via the service portal at www.medion.com/gb/service/start/.
You can also scan the QR code above and download the operating manual onto your mobile device via the service portal.

84003 DE EN eCommerce Content final REV4.indb 85 28.05.2015 09:09:27

84003 DE EN eCommerce Content final REV4.indb 86 28.05.2015 09:09:28

06/2015

MEDION®